DSV®

Des-Valve Precision Machinery

德斯威



# 气动隔膜泵选型手册

## 昆山德斯威精密机械有限公司

Kunshan Des-Valve Precision Machinery Co., Ltd.

# 公司简介

昆山德斯威精密机械有限公司是一家以设计、生产、销售及售后服务为一体的完善企业，我们跟随科技不断创新，已经成功研发出第三代气动隔膜泵，并在此基础上做出了大刀阔斧的改进，使得产品能够适应更多复杂的环境，生产成本也大大地降低。

气动隔膜泵是一种新型输送机械，是目前国内最新颖的一种泵类。采用压缩空气为动力源，对于各种腐蚀性液体，带颗粒的液体，高粘度、易挥发、易燃、剧毒的液体，均能予以抽光吸尽。本公司的产品更是具有规格齐全、做工精细、质量可靠、使用寿命长、噪音底、震动小、永不死机、防火防爆，维护方便等诸多优点。

我们的理念：以服务为根本，以质量求生存，以创新谋发展，注重细节，精益求精。作为专业的隔膜泵制造厂家，我们将随时随地为客户提供整套最合适的生产设备方案，让顾客在提高产品技术的同时降低生产成本。

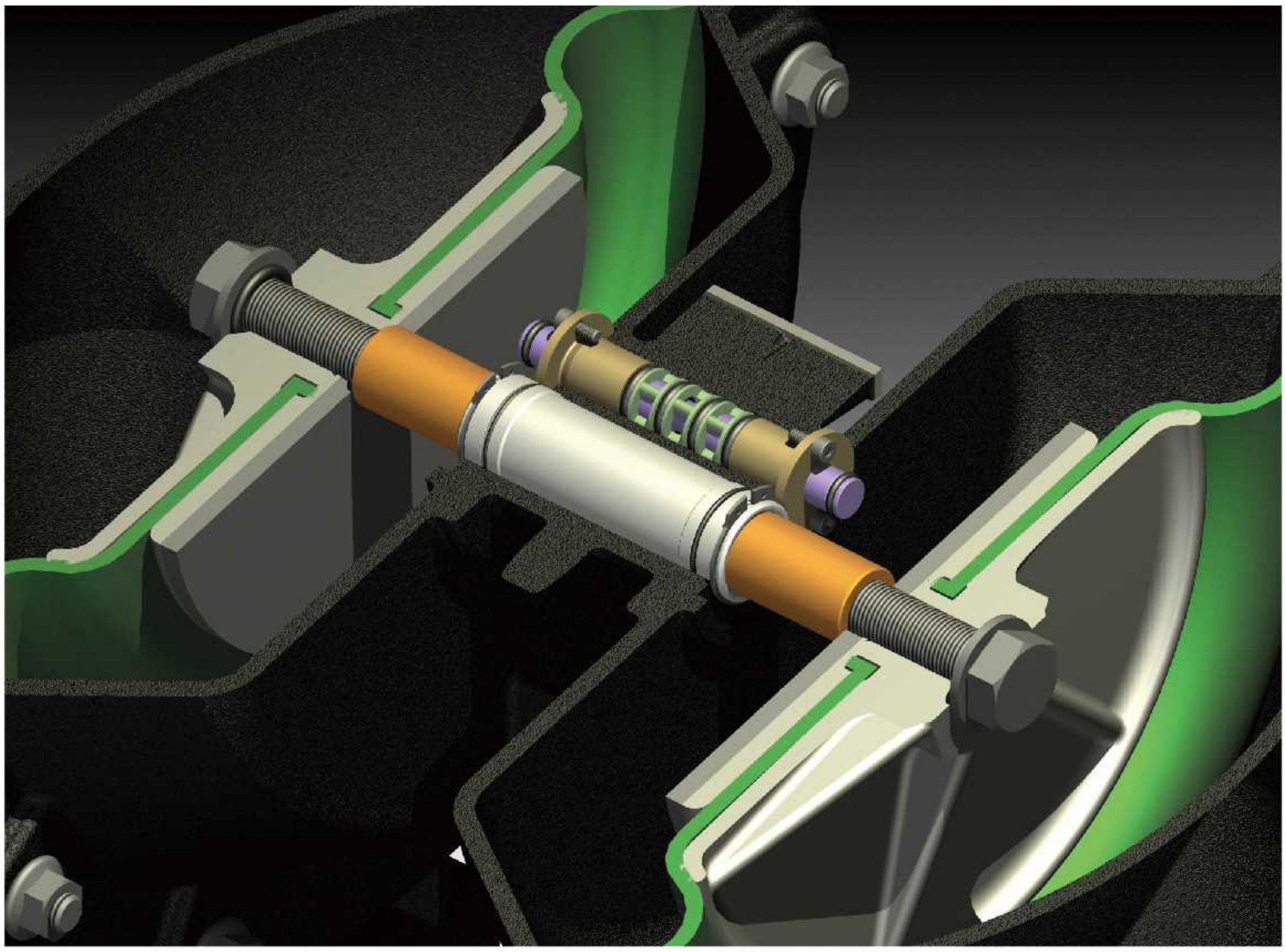

# 气动隔膜泵的应用领域

1. 汽车制造:磨削乳液、油、冷却液、液压油、硫化物、汽车起动注油器、乳化油、油漆调配、油漆添加剂、去污槽、切削油、水与乙二醇的混合、喷漆；
2. 航天航空:飞机机油和排水、卫星加燃料、固体火箭推进剂、导弹地下发射仓；
3. 饮料:发酵、槽液、热果浆、蛇麻子液、槽浆、浓缩液、气液混合、酒、果汁、果酱、玉米浆；
4. 化工:酸、碱、溶剂、胶体、混合物、氢氧化镁、油漆、污水、树脂、胶乳、黏合剂、泥状排出物、稳定剂、压滤机、电解液；
5. 建筑业:坑道和水池排水、水泥浆、陶瓷砖瓦黏胶剂、石灰浆、天花板涂装、花纹喷涂；
6. 日化业:洗涤剂、雪花膏、洗发水、乳胶、洗手膏、表面活性剂、发胶、肥 皂；
7. 电子业:溶剂、电镀槽、超纯液体、超声波清洗液、硫酸盐、硝酸盐及硝酸废料、蚀刻酸、丙酮、抛光剂；
8. 食品业:盐水、巧克力、醋、糖浆、植物油、豆油、蜂蜜、猫狗食、动物血；
9. 家具业:黏合剂、油漆、弥散剂、溶剂、染剂、白乳胶、环氧胶水、淀粉胶；
10. 采矿业:坑道排污、排水、煤泥及石浆、水泥浆、胶泥灌浆、输油、炸药浆、黏胶剂、润滑油、泡沫；
11. 市政:水箱和坑道排污、下水道清洗、化学制品、地表污水、应急排灌、泄漏物清理、废油、油水分离；
12. 喷涂:树脂、溶剂、丙烯酸衍生物、木材防腐剂、凝固喷涂、油漆、TiO2浆、底漆、染色剂、弥散剂、油漆清洗槽、醇酸树脂；
13. 药品:植物萃取液、片状物、药膏、酒精、过滤辅助物、超过滤、血浆、废溶剂；
14. 电镀:阳极沉积物、电镀槽、油漆、瓷漆、溶剂、清洗槽、过滤；
15. 造纸:乳液、黏合剂、颜料、树脂、弥散剂、印刷油墨、TiO2浆、高岭土、双氧水；
16. 提炼:容器底层排污、油渣、容器清洗、便携输送；
17. 油槽车:车辆油槽的罐装和排放、油罐车清洗设备、喷酸、泡沫液体；
18. 船舶 容器和船底排污、船底清洗、清仓、油面去渣、海水；
19. 冶金/铸造/有色金属： 金属型芯黏合剂、氢氧化物和碳化物、灰尘净化液、型芯冲洗、松模;
20. 纺织/地毯:化学印染、淀粉和上浆、树脂、染料、乳液；
21. 污水处理:石灰乳、稀浆、阴沟污水、化学品、压滤机的罐装、聚合物、废水
22. 电力: 渣油、油水分离、酸、碱、污水；
23. 公用事业:污染液、净化机上料、石灰乳、变压器油、树脂制品；






| 型号 | 1/2" | 1" | 1-1/2" | 2" |
|---|---|---|---|---|
| 最大流量（L/Min） | 49.2 | 177.9 | 378.5 | 548.8 |
| 最大使用气压(Mpa) | 0.69 | 0.83 | 0.83 | 0.83 |
| 流体进出口尺寸 | 1/2" | 1" | 1.5" | 2" |
| 马达体材料 | 聚丙烯 | 铝 | 铝 | 铝 |
| 歧管流体盖材料 | 聚丙烯 | 聚丙烯 | 聚丙烯 | 聚丙烯 |
| 重量(Kg) | 2.9(050PXXX-S)<br>2.7(050DXXX-S) | 8.1(100PXXX-S)<br>8.9(100TXXX-S)<br>8.5(100DXXX-S) | 28.1 | 28.1 |
| 允许最大颗粒直径 (mm) | 2.4 | 3.2 | 6.4 | 6.4 |

## 1/2 " 塑料泵技术规格

| | |
|---|---|
| 比例： | 1:1 |
| 最大流量： | 49.2 L/Min |
| 每次循环的排量 ： | 0.15 L |
| 进气口： | 1/4-18 N.P.T. |
| 流体进口： | 1/2-14 N.P.T.F. - 1 |
| | Rp1/2 |
| 流体出口： | 1/2-14 N.P.T.F - 1 |
| | Rp1/2 |
| 最大工作压力： | 0.69 Mpa |
| 允许最大颗粒直径.： | 2.4 mm |
| 重量： | 2.9 Kg (050PXXX-S) |
| | 2.7 Kg (050DXXX-S) |
| 最大干吸高度： | 2.4 m |
| 噪音级别： | MPa c.p.m db(A) |
| | 0.5 60 71.1 |





## 型号说明

| 050 | X | X | X | X | -S |
|---|---|---|---|---|---|
| | 出口位置 | 球座材料 | 球材料 | 隔膜材料 | 表示塑料泵 |
| | P–中间 | G–不锈钢 | B–丁腈橡胶 | B–丁腈橡胶 | |
| | D–双进/双出 | P–聚丙烯 | T–聚四氟乙烯 | T–聚四氟乙烯/三道橡胶 | |
| | | D–乙缩醛 | G–不锈钢 | H–热塑性聚氨酯弹性体 | |
| | | U–聚氨酯 | N–氯丁橡胶 | S–三道橡胶 | |
| | | N–氯丁橡胶 | E–乙丙橡胶 | V–氟橡胶 | |
| | | E–乙丙橡胶 | V–氟橡胶 | U–聚氨酯 | |
| | | V–氟橡胶 | S–三道橡胶 | E–乙丙橡胶 | |
| | | S–三道橡胶 | | N–氯丁橡胶 | |

## 尺寸数据

所示尺寸仅供参考，单位为毫米（mm)

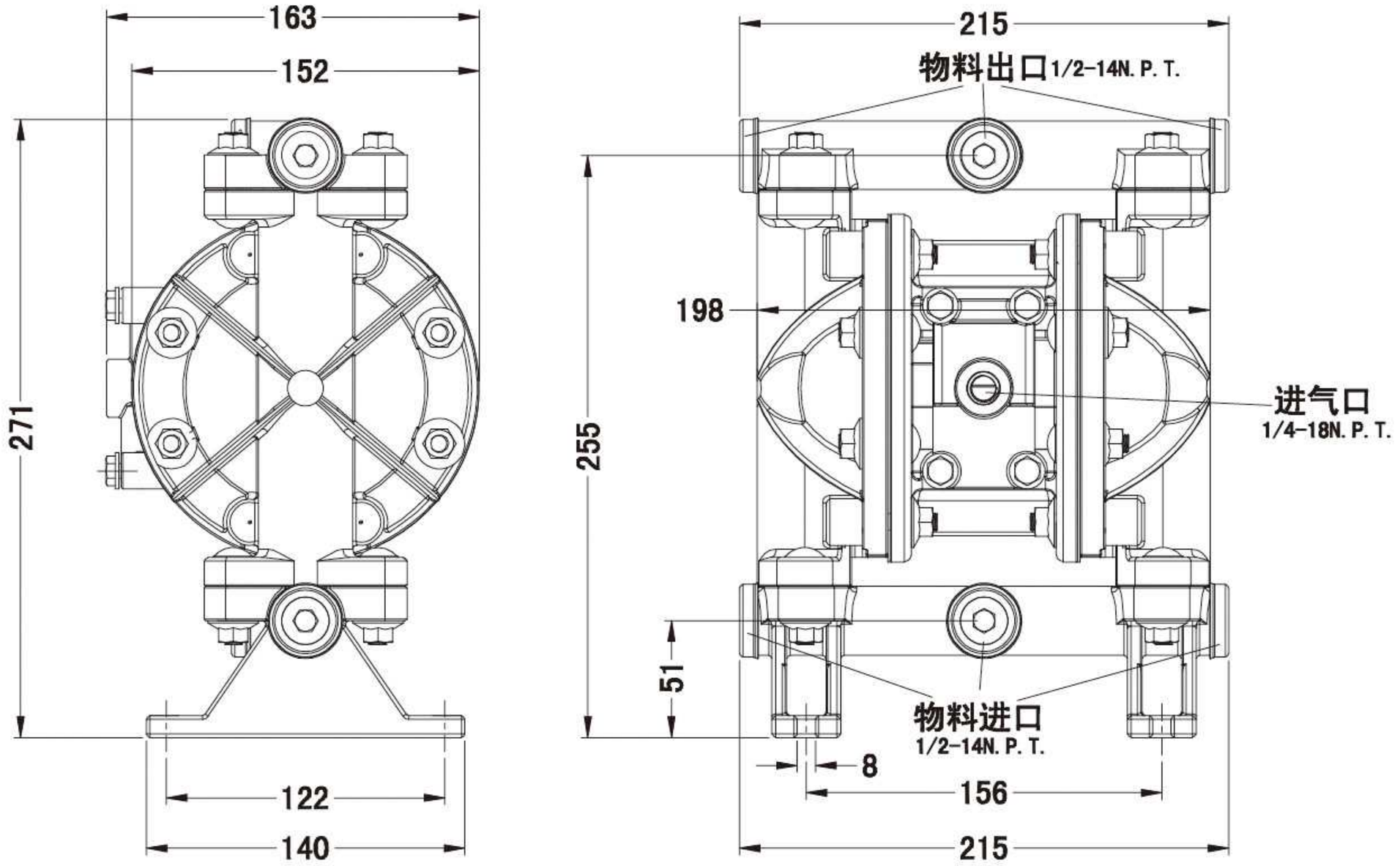


## 性能曲线

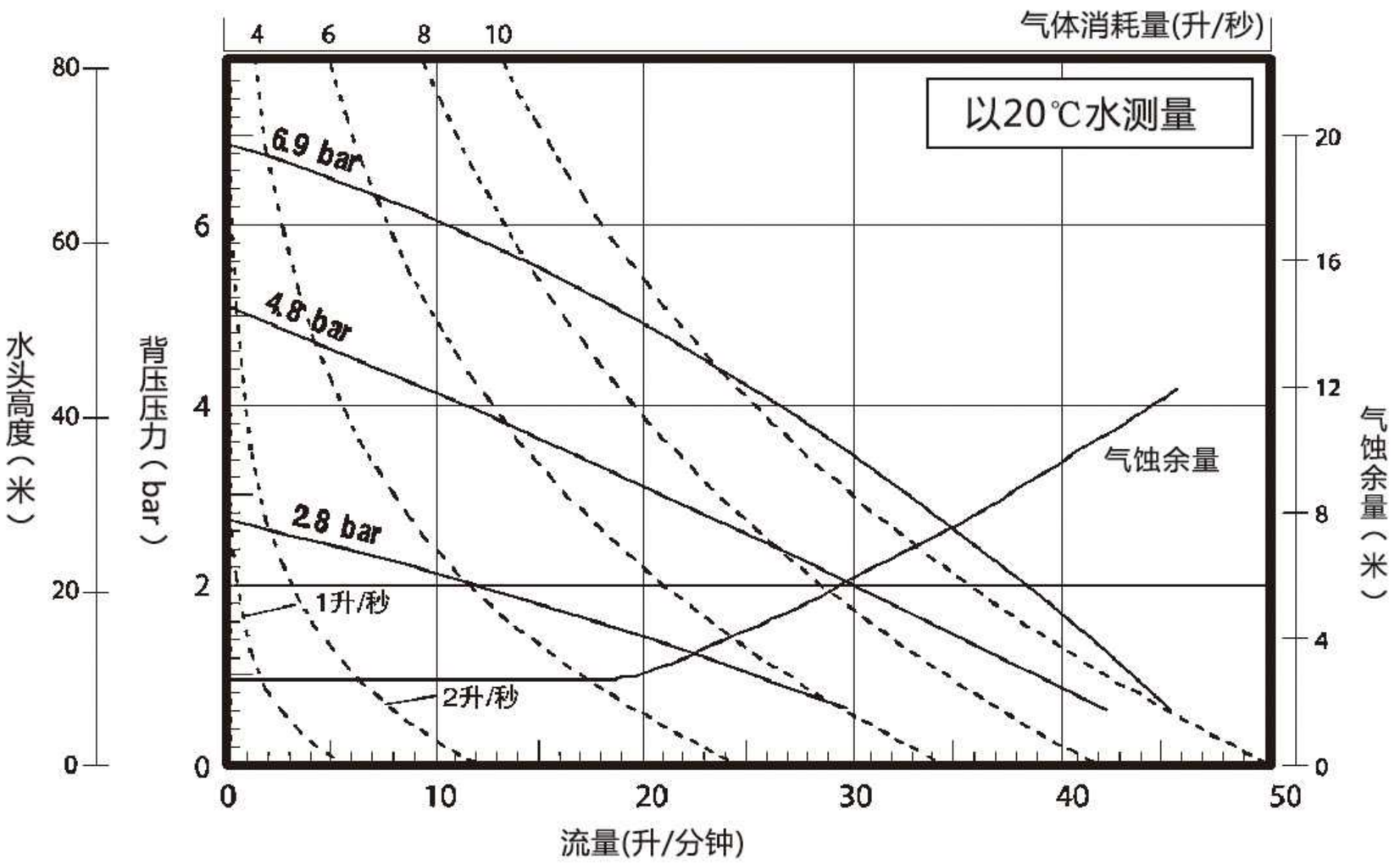

## 1 " 塑料泵技术规格

| | |
|---|---|
| 比例： | 1:1 |
| 最大流量： | 177.9 L/Min. |
| 每次循环的排量 ： | 0.64 L |
| 进气口： | 1/4-18 N.P.T. |
| 流体进口： | 1-11-1/2 N.P.T.F. - 1 Rp1 |
| 流体出口： | 1-11-1/2 N.P.T.F. - 1 Rp1 |
| 最大工作压力： | 0.83 Mpa |
| 允许最大颗粒直径.： | 3.2 mm |
| 重量： | 8.1 Kg (100PXXX-S)<br>8.9 Kg (100TXXX-S)<br>8.5 Kg (100DXXX-S) |
| 最大干吸高度： | 4.6 m |
| 噪音级别： | MPa c.p.m db(A)<br>0.5 60 75 |





## 型号说明

| 100 | X | X | X | X | -S |
|---|---|---|---|---|---|
| | 出口位置 | 球座材料 | 球材料 | 隔膜材料 | 表示塑料泵 |
| | P–侧面 | G–不锈钢 | N–氯丁橡胶 | V–氟橡胶 | |
| | T–中间 | P–聚丙烯 | U–聚氨酯 | H–热塑性聚氨酯弹性体 | |
| | D–双进/双出 | Y–硬不锈钢 | B–丁腈橡胶 | N–氯丁橡胶 | |
| | | | T–聚四氟乙烯 | B–丁腈橡胶 | |
| | | | E–乙丙橡胶 | E–乙丙橡胶 | |
| | | | S–三道橡胶 | S–三道橡胶 | |
| | | | G–不锈钢 | T–聚四氟乙烯/三道橡胶 | |
| | | | V–氟橡胶 | | |

## 尺寸数据

所示尺寸仅供参考，单位为毫米（mm)

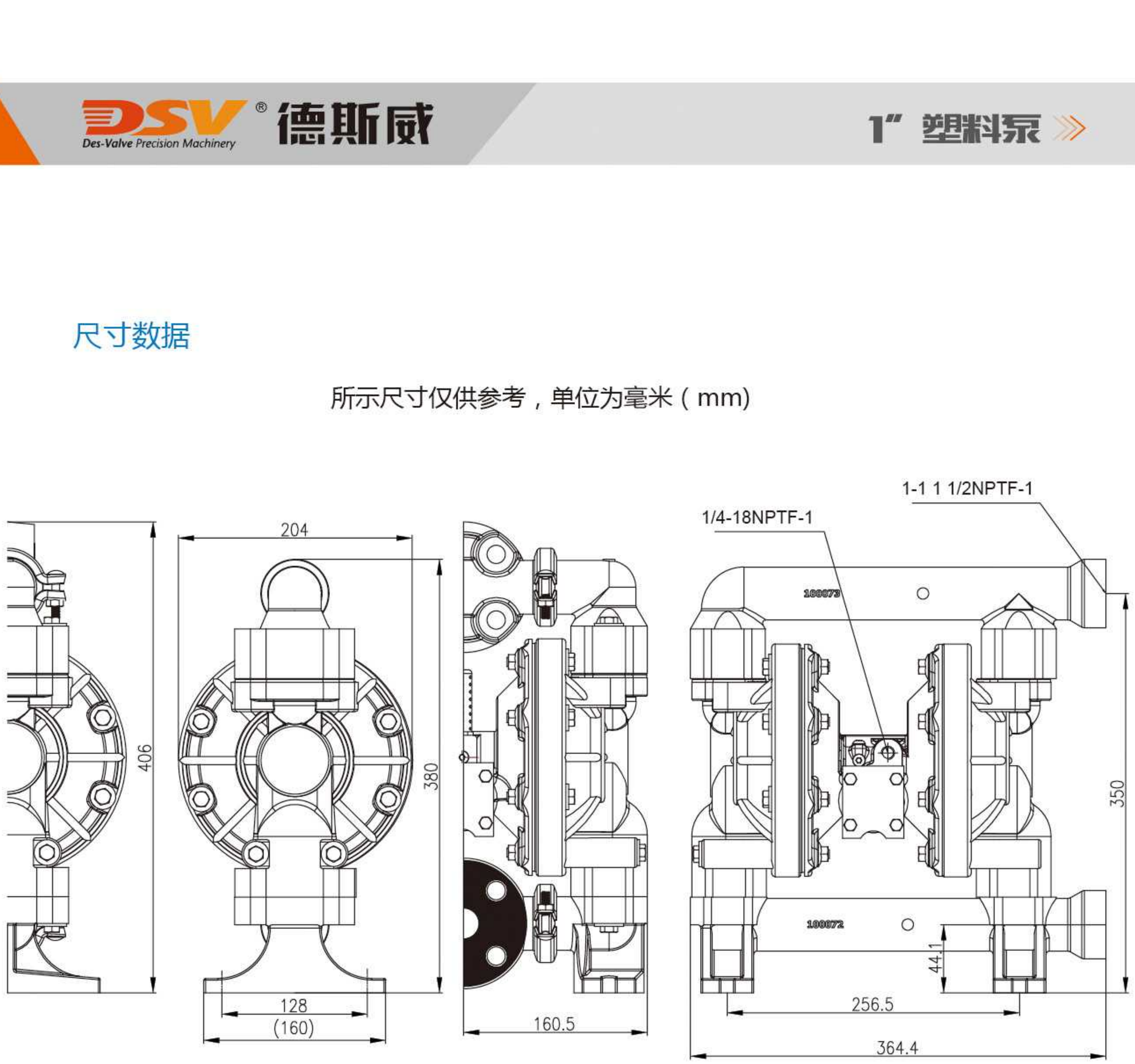


## 性能曲线

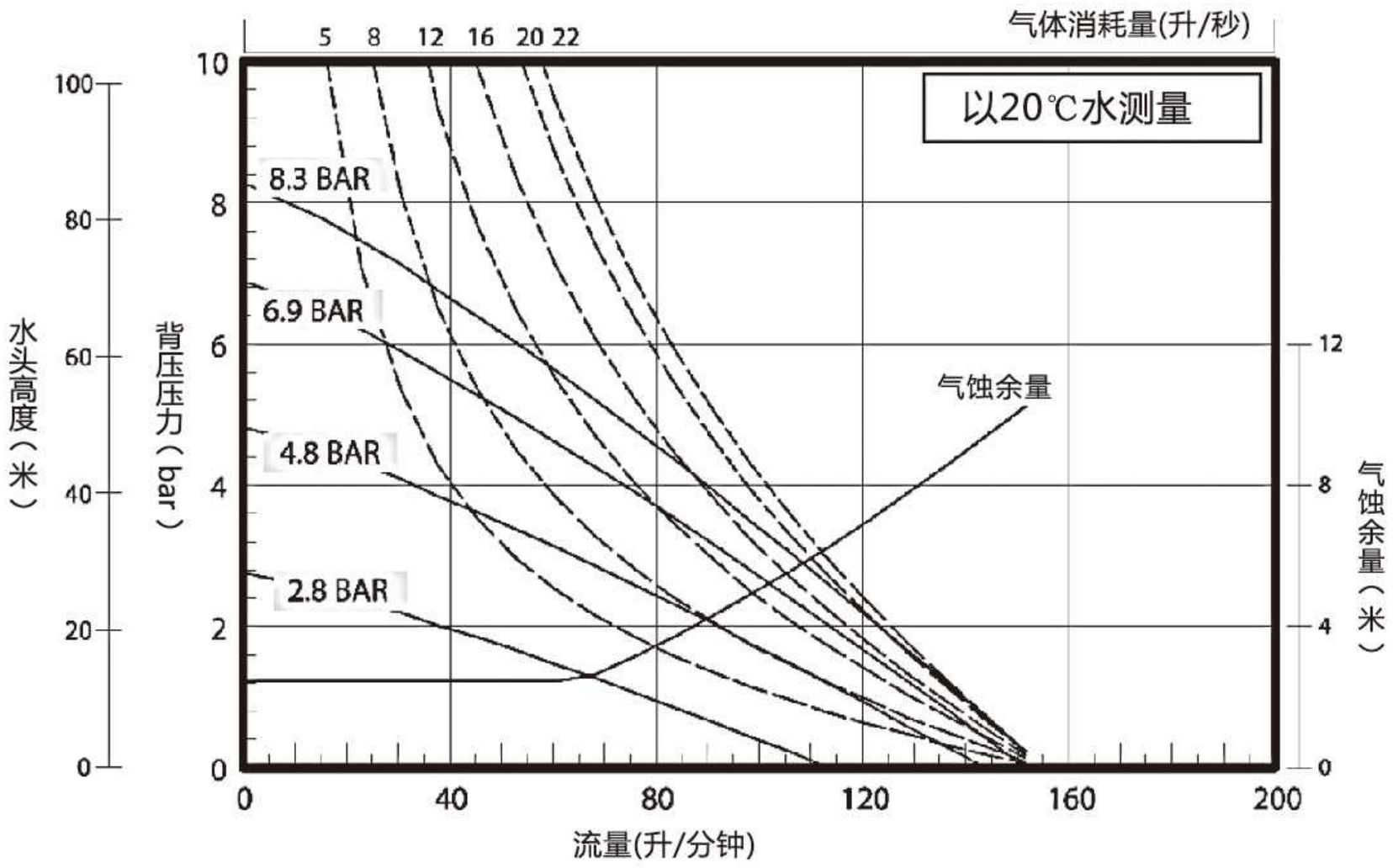

## 1-1/2 " 塑料泵技术规格

| | |
|---|---|
| 比例： | 1:1 |
| 最大流量： | 378.5 L/Min. |
| 每次循环的排量 ： | 2.54 L |
| 进气口： | 1/2-14 N.P.T.F-1 |
| 流体进口： | 1-1/2 " A.N.S.I. 法兰 |
| 流体出口： | 1-1/2 " A.N.S.I. 法兰 |
| 最大工作压力： | 0.83 Mpa |
| 允许最大颗粒直径.： | 6.4 mm |
| 重量： | 28.1 Kg |
| 最大干吸高度： | 4.27 m |
| 噪音级别： | MPa c.p.m db(A)<br>0.5 60 78 |





## 型号说明

| 150 | X | X | X | X | -S |
|---|---|---|---|---|---|
| | 出口位置 | 球座材料 | 球材料 | 隔膜材料 | 表示塑料泵 |
| | T–中间 | G–不锈钢 | N–氯丁橡胶 | V–氟橡胶 | |
| | | P–聚丙烯 | U–聚氨酯 | H–热塑性聚氨酯 | |
| | | Y–硬不锈钢 | B–丁腈橡胶 | 弹性体 | |
| | | T–聚四氟乙烯 | N–氯丁橡胶 | | |
| | | E–乙丙橡胶 | B–丁腈橡胶 | | |
| | | S–三道橡胶 | E–乙丙橡胶 | | |
| | | G–不锈钢 | S–三道橡胶 | | |
| | | V–氟橡胶 | T–聚四氟乙烯/ | | |
| | | | 三道橡胶 | | |

## 尺寸数据

所示尺寸仅供参考，单位为毫米（mm)

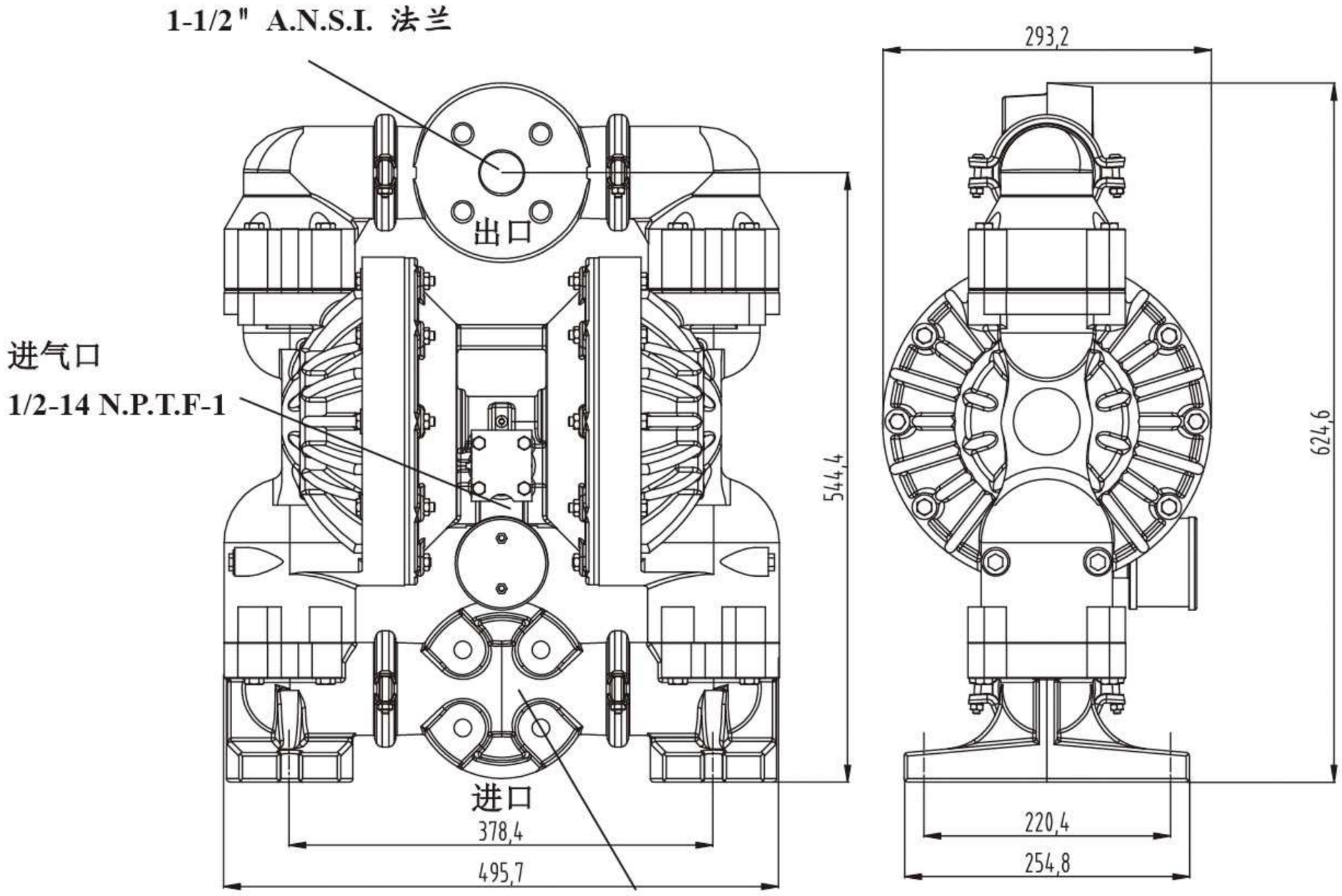


1-1/2" A.N.S.I. 法兰

## 性能曲线

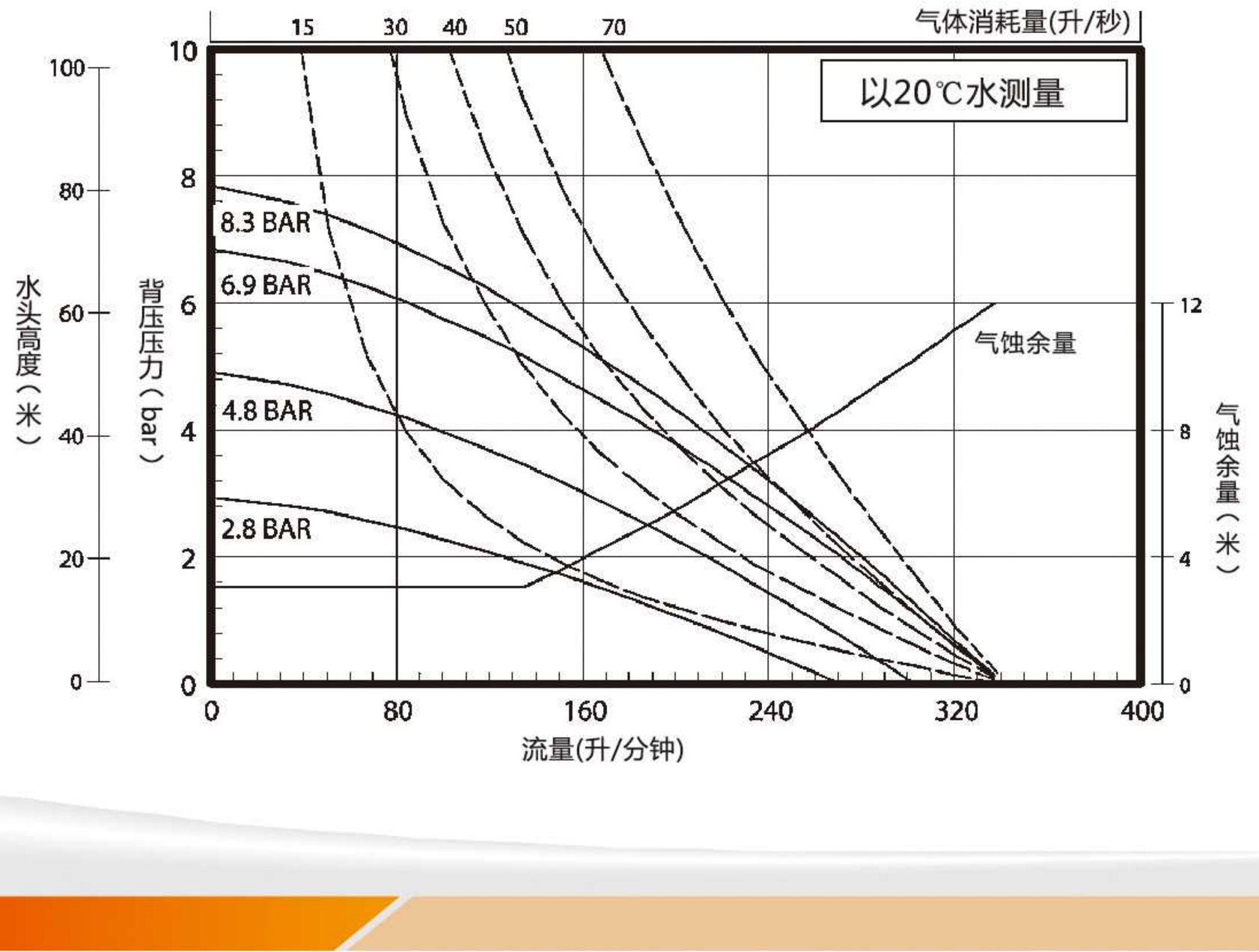

## 2 " 塑料泵技术规格

| | |
|---|---|
| 比例： | 1:1 |
| 最大流量： | 548.8 L/Min. |
| 每次循环的排量 ： | 2.7 L |
| 进气口： | 1/2-14 N.P.T.F-1 |
| 流体进口： | 2 " A.N.S.I. 法兰 |
| 流体出口： | 2 " A.N.S.I. 法兰 |
| 最大工作压力： | 0.83 Mpa |
| 允许最大颗粒直径.： | 6.4 mm |
| 重量： | 28.1 Kg |
| 最大干吸高度： | 4.27 m |
| 噪音级别： | MPa c.p.m db(A) |
| | 0.5 60 78 |





## 型号说明

| 200 | X | X | X | X | -S |
|---|---|---|---|---|---|
| | 出口位置 | 球座材料 | 球材料 | 隔膜材料 | 表示塑料泵 |
| | T–中间 | G–不锈钢 | N–氯丁橡胶 | V–氟橡胶 | |
| | | P–聚丙烯 | U–聚氨酯 | H–热塑性聚氨 | |
| | | Y–硬不锈钢 | B–丁腈橡胶 | 酯弹性体 | |
| | | T–聚四氟乙烯 | N–氯丁橡胶 | | |
| | | E–乙丙橡胶 | B–丁腈橡胶 | | |
| | | S–三道橡胶 | E–乙丙橡胶 | | |
| | | G–不锈钢 | S–三道橡胶 | | |
| | | V–氟橡胶 | T–聚四氟乙烯/ | | |
| | | | 三道橡胶 | | |

## 尺寸数据

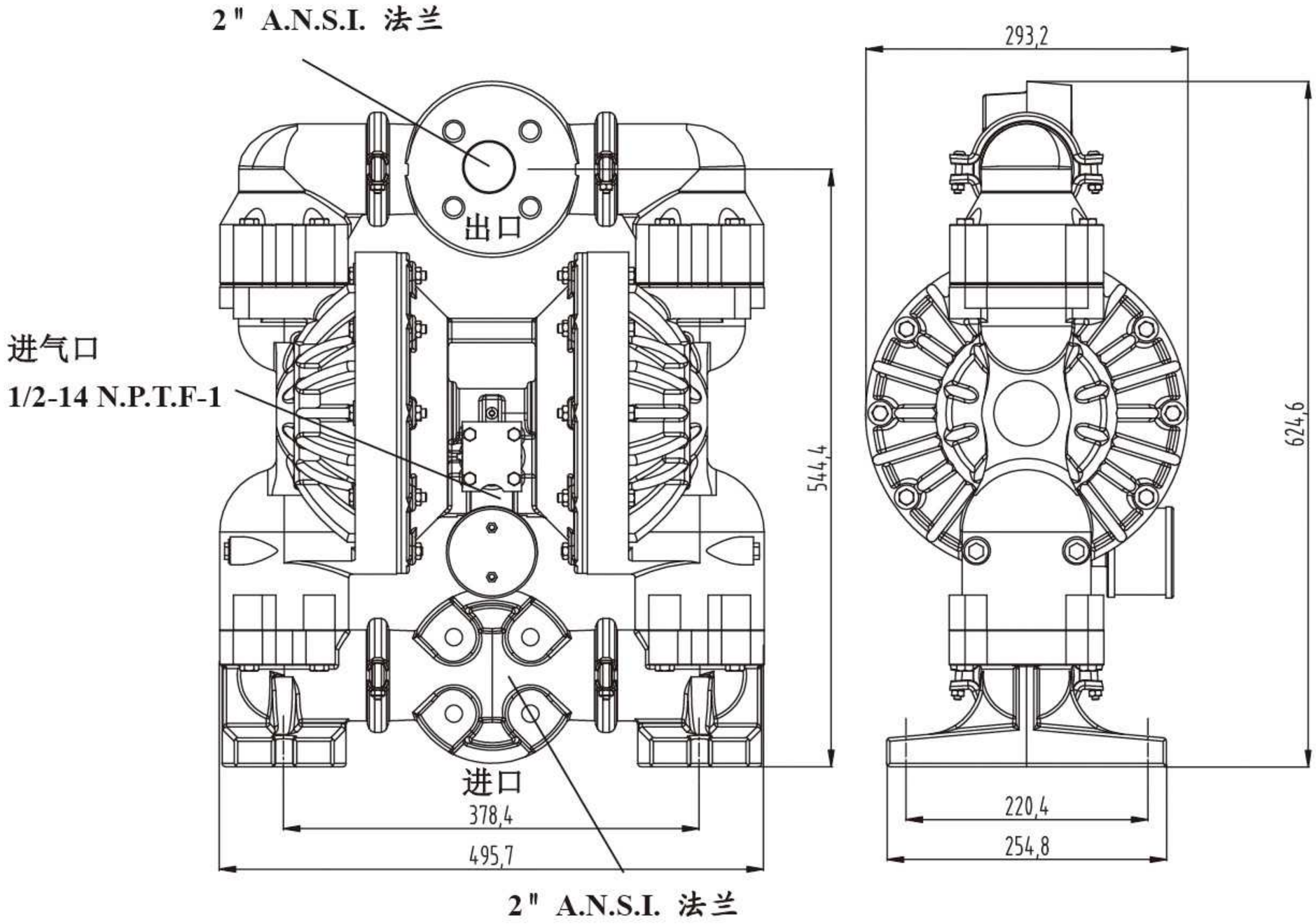
2" A.N.S.I. 法兰
出口
进气口
1/2-14 N.P.T.F-1
进口
544,4
293,2
624,6
378,4
495,7
220,4
254,8
2" A.N.S.I. 法兰

## 性能曲线

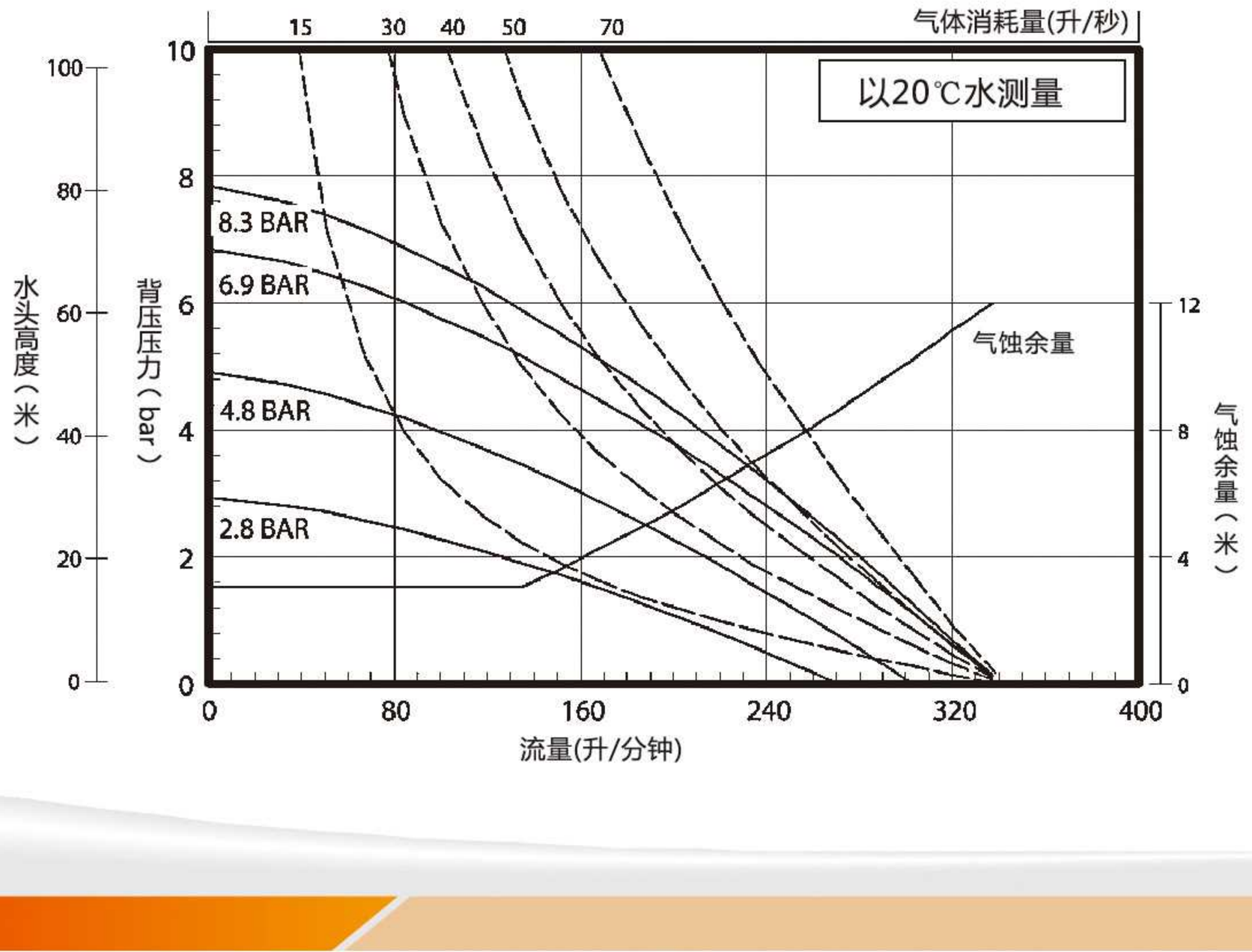
气体消耗量(升/秒)
15
30
40
50
70
以20℃水测量
水头高度（米）
背压压力（bar）
8.3 BAR
6.9 BAR
4.8 BAR
2.8 BAR
气蚀余量
气蚀余量（米）
流量(升/分钟)
0
80
160
240
320
400



| 型号 | 1/2" | 1" | 1-1/2" | 2" | 3" |
|---|---|---|---|---|---|
| 最大流量（L/Min） | 49.2 | 133 | 340.7 | 651 | 897 |
| 最大使用气压（Mpa） | 0.69 | 0.83 | 0.83 | 0.83 | 0.83 |
| 流体进出口尺寸 | 1/2" | 1" | 1.5" | 2" | 3" |
| 马达体材料 | 聚丙烯 | 铝 | 铝 | 铝 | 铝 |
| 歧管流体盖材料 | 铝<br>不锈钢<br>铸铁 | 铝<br>不锈钢<br>铸铁 | 铝<br>不锈钢<br>铸铁 | 铝<br>不锈钢<br>铸铁 | 铝<br>不锈钢<br>铸铁 |
| 重量 (Kg) | 3.8(050AXXX)<br>6.6(050GXXX)<br>6.2(050ZXXX) | 7.9(100XAXXXX)<br>13(100XGXXXX)<br>13(100XZXXXX) | 19.8(150XAXXXX)<br>30.3(150XGXXXX)<br>33.2(150XZXXXX) | 27.8(200XAXXXX)<br>55.5(200XGXXXX)<br>55.3(200XZXXXX) | 45(300XAXXXX)<br>86.4(300XGXXXX)<br>92.7(300XZXXXX) |
| 允许最大颗粒直径 (mm) | 2.4 | 3.2 | 6.4 | 6.4 | 9.5 |

## 1/2 " 金属泵技术规格

| | |
|---|---|
| 比例： | 1:1 |
| 最大流量： | 49.2 L/Min. |
| 每次循环的排量 ： | 0.15L |
| 进气口： | 1/4-18 N.P.T.F.-1 |
| 流体进口： | 1/2-14 N.P.T.F. - 1 |
| 流体出口： | 1/2-14 N.P.T.F. - 1 |
| 最大工作压力： | 0.69 Mpa |
| 允许最大颗粒直径.： | 2.4 mm |
| 重量： | 3.8 Kg (050AXXX)<br>6.6 Kg (050GXXX)<br>6.2Kg (050ZXXX) |
| 最大干吸高度： | 2.8 m |
| 噪音级别： | MPa c.p.m db(A)<br>0.5 60 71 |





## 型号说明

| 050 | X | X | X | X |
|---|---|---|---|---|
| | 流体盖/歧管材料 | 球座材料 | 球材料 | 隔膜材料 |
| | A–铝 | A–铝 | G–不锈钢 | V–氟橡胶 |
| | G–不锈钢 | G–不锈钢 | V–氟橡胶 | B–丁腈橡胶 |
| | Z–铸铁 | P–聚丙烯 | B–丁腈橡胶 | T–聚四氟乙烯/三道橡胶 |
| | | | T–聚四氟乙烯 | |
| | | | S–三道橡胶 | S–三道橡胶 |

## 尺寸数据

所示尺寸仅供参考，单位为毫米（mm)

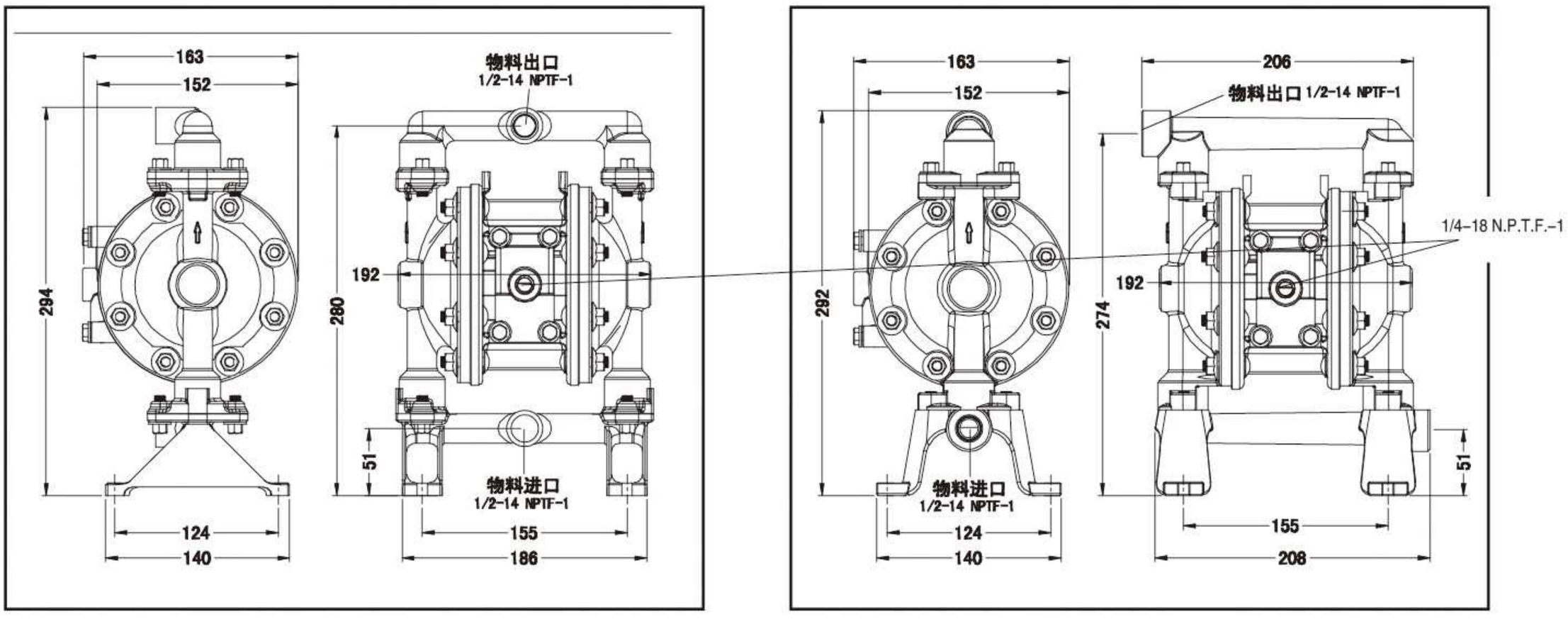


050GXXX/050ZXXX　　050AXXX

## 性能曲线

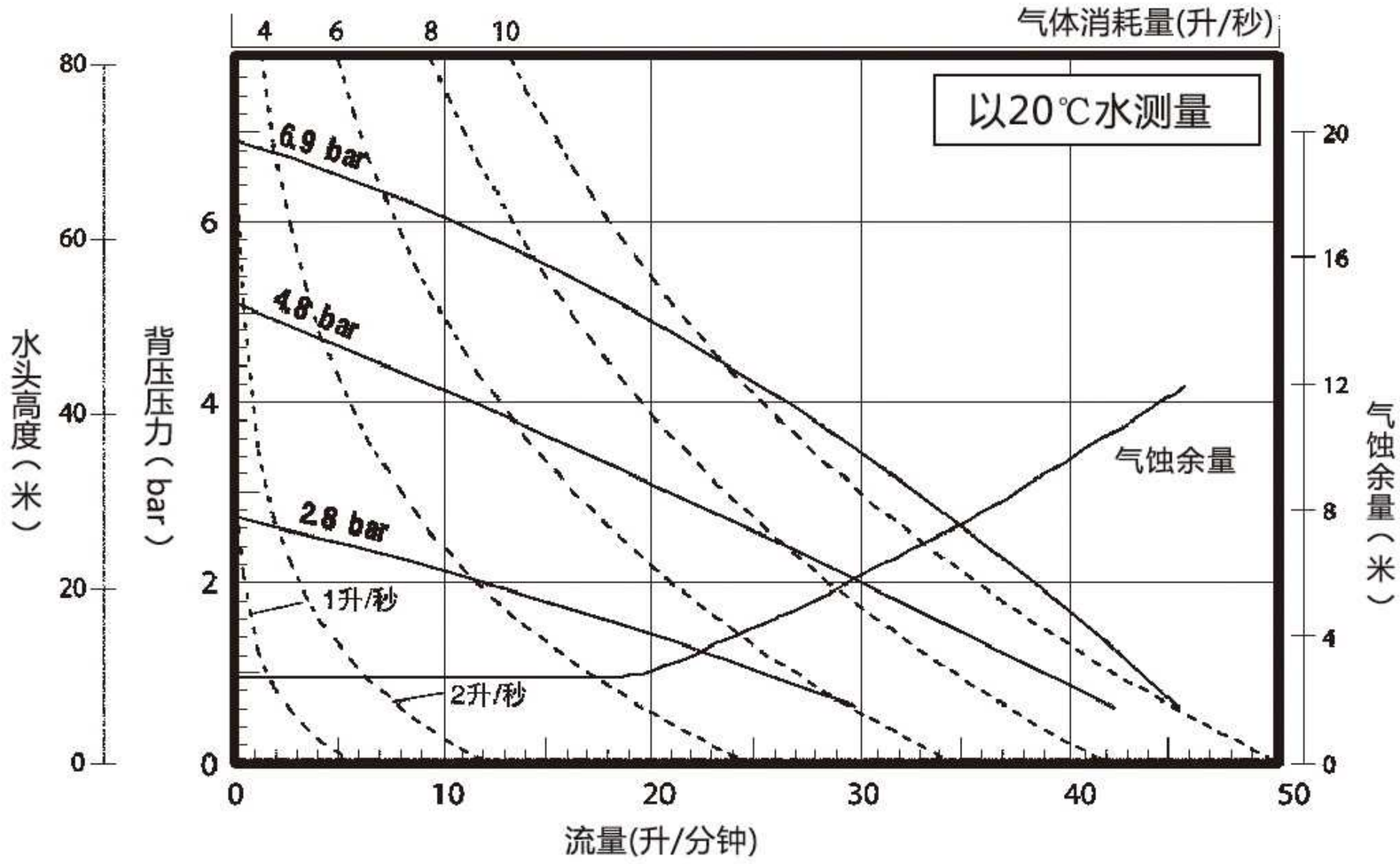

## 1 " 金属泵技术规格

| | |
|---|---|
| 比例： | 1:1 |
| 最大流量： | 133 L/Min |
| 每次循环的排量 ： | 0.6 L |
| 进气口： | 1/4-18 N.P.T.F-1 |
| 流体进口： | 1-11-1/2 N.P.T.F. - 1 Rp1 |
| 流体出口： | 1-11-1/2 N.P.T.F. - 1 Rp1 |
| 最大工作压力： | 0.83 Mpa |
| 允许最大颗粒直径.： | 3.2 mm |
| 重量： | 7.9 Kg (100XAXXXX)<br>13 Kg (100XGXXXX)<br>13 Kg (100XZXXXX) |
| 最大干吸高度： | 6.1 m |
| 噪音级别： | MPa c.p.m db(A)<br>0.5 60 75 |





## 型号说明

| 100 | X | X | X | X | X | X | (H) |
|---|---|---|---|---|---|---|---|
| | 管口螺纹 | 流体盖/歧管材料 | 球座材料 | 球材料 | 隔膜材料 | 五金件材料 | 表示增压泵 |
| | C–NPTF-1<br>R–BSP | A–铝<br>G–不锈钢<br>Z–铸铁<br>C–碳钢<br>Y–硬不锈钢 | A–铝<br>G–316 不锈钢<br>P–聚丙烯 | N–氯丁橡胶<br>D–聚甲醛<br>B–丁腈橡胶<br>U–聚氨酯<br>E–乙丙橡胶<br>T–聚四氟乙烯<br>G–不锈钢<br>H–热塑性聚氨酯弹性体<br>V–氟橡胶<br>S–三道橡胶 | V–氟橡胶<br>H–热塑性聚氨酯弹性体<br>N–氯丁橡胶<br>B–丁腈橡胶<br>E–乙丙橡胶<br>S–三道橡胶<br>T–聚四氟乙烯/三道橡胶 | C–碳钢<br>G–不锈钢 | |

## 尺寸数据

所示尺寸仅供参考，单位为毫米（mm)

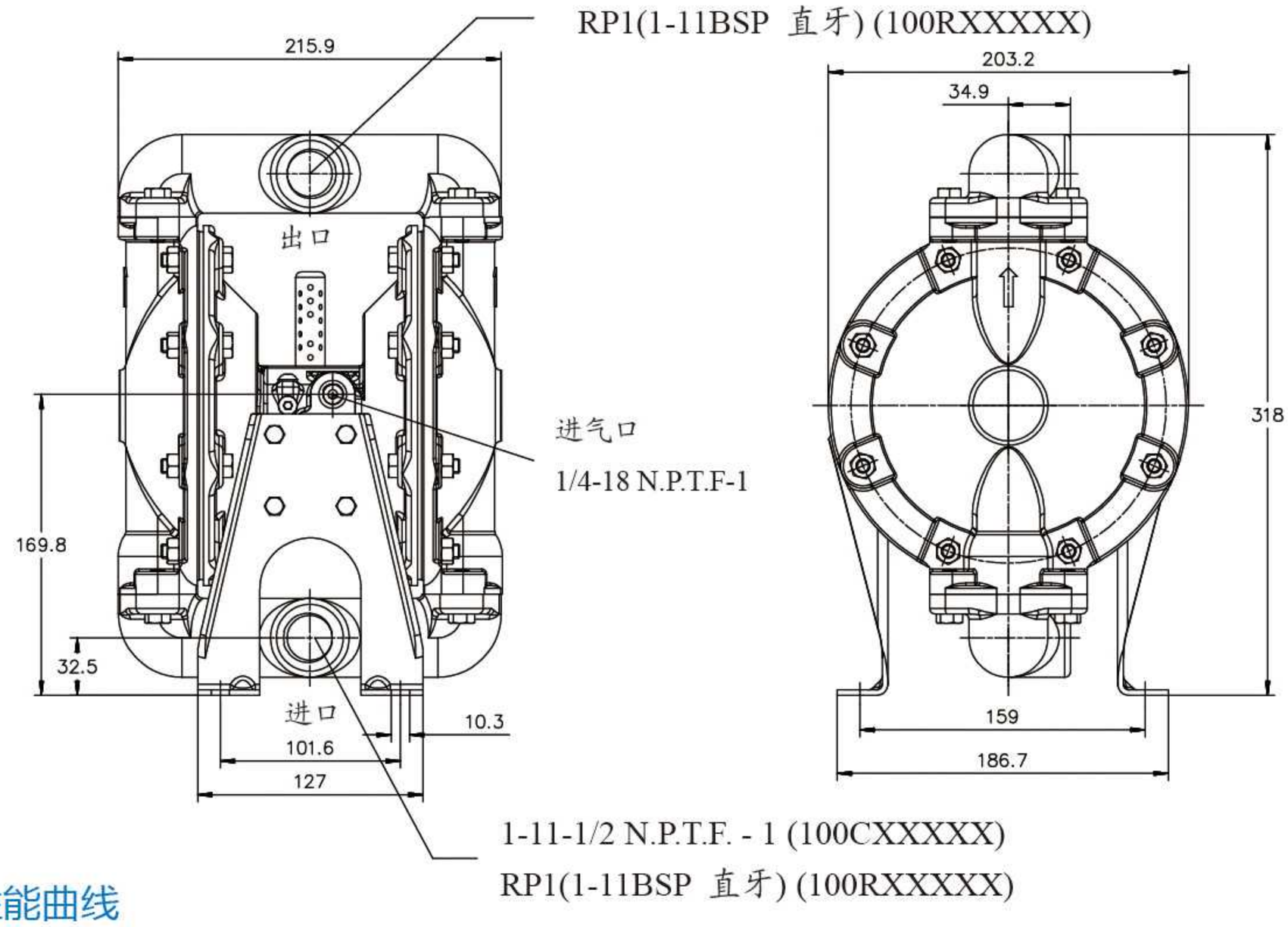


## 性能曲线

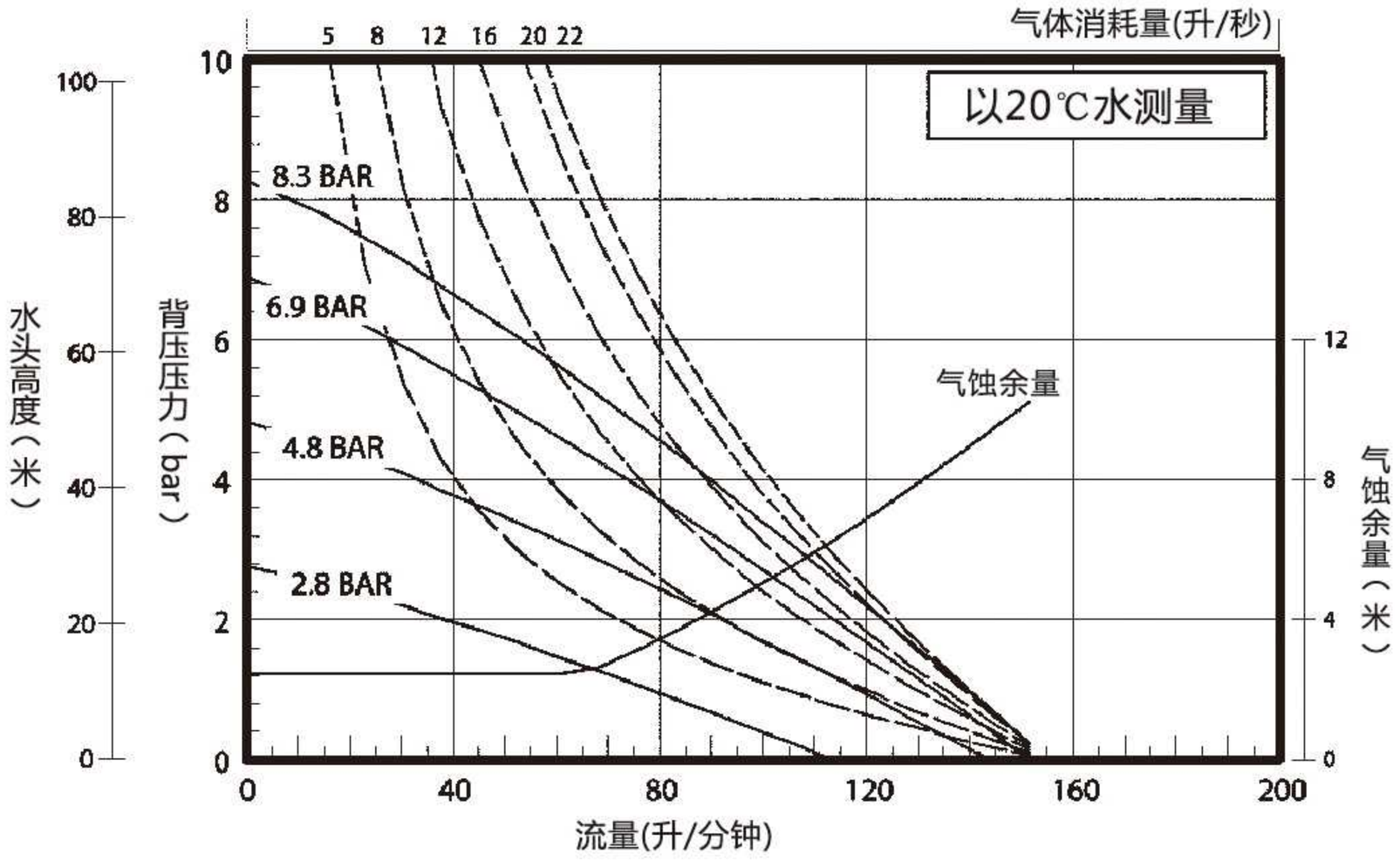

## 1-1/2 " 金属泵技术规格

| | |
|---|---|
| 比例： | 1:1 |
| 最大流量： | 340.7 L/Min. |
| 每次循环的排量 ： | 2.42 L |
| 进气口： | 1/2-14 N.P.T.F-1 |
| 流体进口： | 1-1/2-11-1/2 N.P.T.F. - 1<br>Rp1-1/2 |
| 流体出口： | 1-1/2-11-1/2 N.P.T.F. - 1<br>Rp1-1/2 |
| 最大工作压力： | 0.83 Mpa |
| 允许最大颗粒直径.： | 6.4 mm |
| 重量： | 19.8 Kg (150XAXXXX)<br>30.3 Kg (150XGXXXX)<br>33.2 Kg (150XZXXXX) |
| 最大干吸高度： | 5.8 m |
| 噪音级别： | MPa c.p.m db(A)<br>0.5 60 80 |





## 型号说明

| 150 | X | X | X | X | X | X | (H) |
|---|---|---|---|---|---|---|---|
| | 管口螺纹 | 流体盖/歧管材料 | 球座材料 | 球材料 | 隔膜材料 | 五金件材料 | 表示增压泵 |
| | C–NPTF-1<br>R–BSP | A–铝<br>G–不锈钢<br>Z–铸铁<br>C–碳钢<br>Y–硬不锈钢 | A–铝<br>G–316 不锈钢<br>P–聚丙烯 | N–氯丁橡胶<br>D–聚甲醛<br>B–丁腈橡胶<br>U–聚氨酯<br>E–乙丙橡胶<br>T–聚四氟乙烯<br>G–不锈钢<br>H–热塑性聚氨酯弹性体<br>V–氟橡胶<br>S–三道橡胶 | V–氟橡胶<br>H–热塑性聚氨酯弹性体<br>N–氯丁橡胶<br>B–丁腈橡胶<br>E–乙丙橡胶<br>S–三道橡胶<br>T–聚四氟乙烯/三道橡胶 | C–碳钢<br>G–不锈钢 | |

## 尺寸数据

所示尺寸仅供参考，单位为毫米（mm)

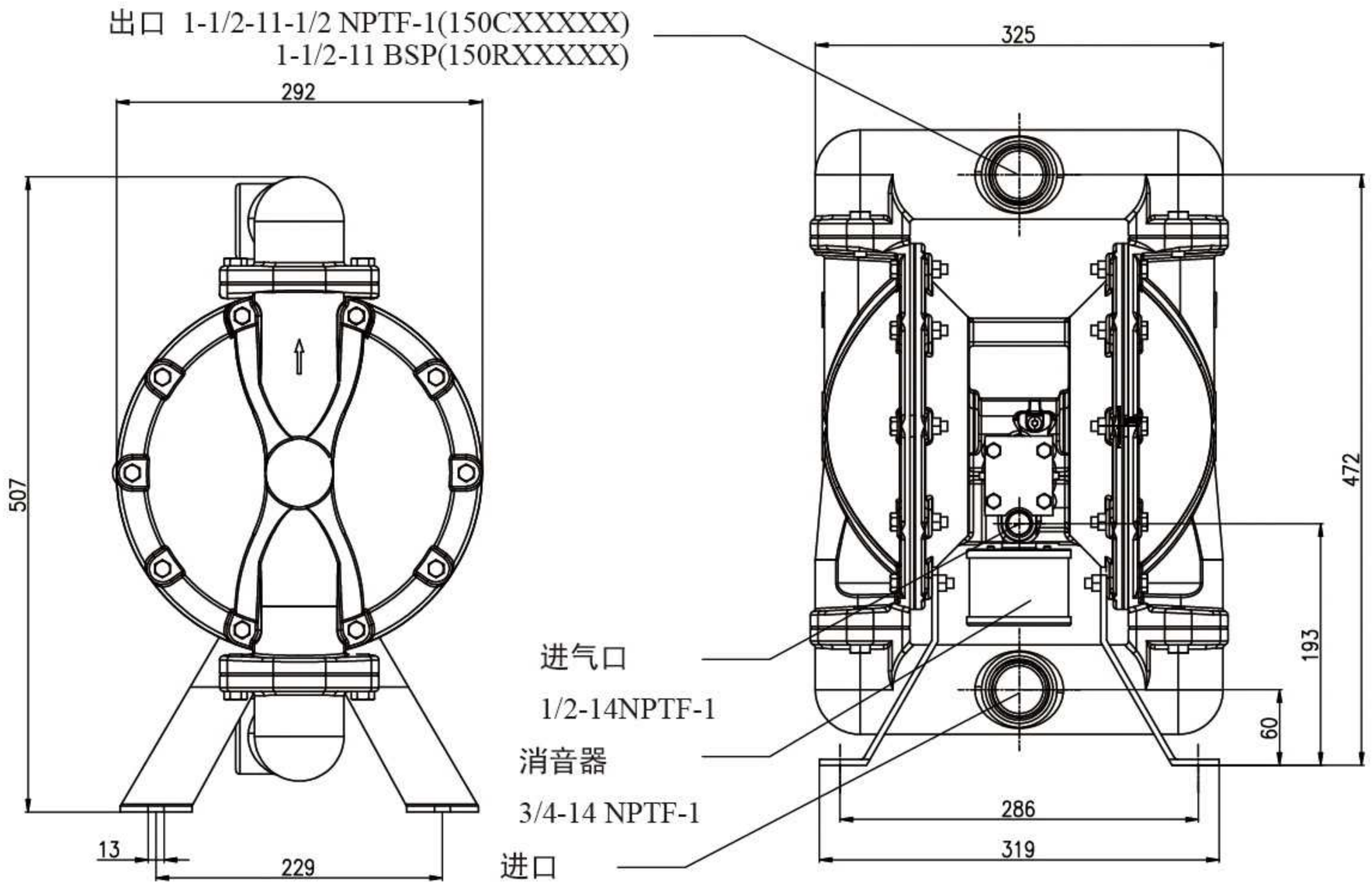


## 性能曲线

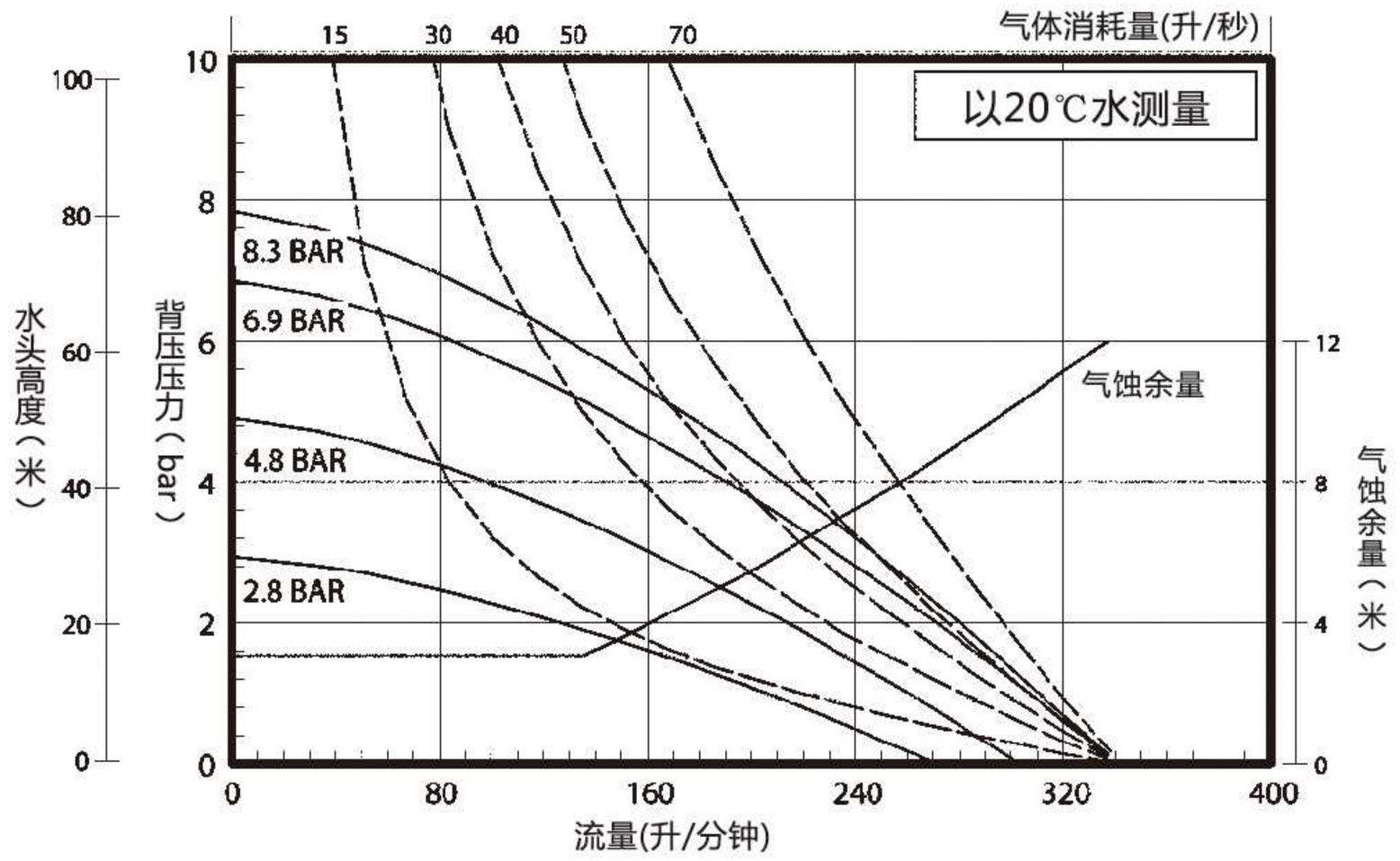

## 2 " 金属泵技术规格

| | |
|---|---|
| 比例： | 1:1 |
| 最大流量： | 651 L/Min. |
| 每次循环的排量 ： | 5.3 L |
| 进气口： | 3/4-14 N.P.T.F-1 |
| 流体进口： | 2-11-1/2 N.P.T.F. -2<br>Rp2 |
| 流体出口： | 2-11-1/2 N.P.T.F. -2<br>Rp2 |
| 最大工作压力： | 0.83 Mpa |
| 允许最大颗粒直径.： | 6.4 mm |
| 重量： | 27.8 Kg (200XAXXXX)<br>55.5 Kg (200XGXXXX)<br>55.3 Kg (200XZXXXX) |
| 最大干吸高度： | 8.3 m |
| 噪音级别： | MPa c.p.m db(A)<br>0.5 60 85.3 |



## 型号说明

| 200 | X | X | X | X | X | X | (H) |
|---|---|---|---|---|---|---|---|
| | **管口螺纹** | **流体盖/歧管材料** | **球座材料** | **球材料** | **隔膜材料** | **五金件材料** | **表示增压泵** |
| | C–NPTF-2 | A–铝 | A–铝 | N–氯丁橡胶 | B–丁腈橡胶 | C–碳钢 | |
| | R–BSP | G–不锈钢 | B–丁腈橡胶 | T–聚四氟乙烯 | T–聚四氟乙烯/ | G–不锈钢 | |
| | Z–铸铁 | C–碳钢 | G–316 不锈钢 | 三道橡胶 | | | |
| | | G–316 不锈钢 | H–热塑性聚氨 | H–热塑性聚氨 | | | |
| | | S–三道橡胶 | 酯弹性体 | 酯弹性体 | | | |
| | | H–热塑性聚氨 | S–三道橡胶 | S–三道橡胶 | | | |
| | | 酯弹性体 | | | | | |
| | | Y–硬不锈钢 | | | | | |

## 尺寸数据

所示尺寸仅供参考，单位为毫米（mm)

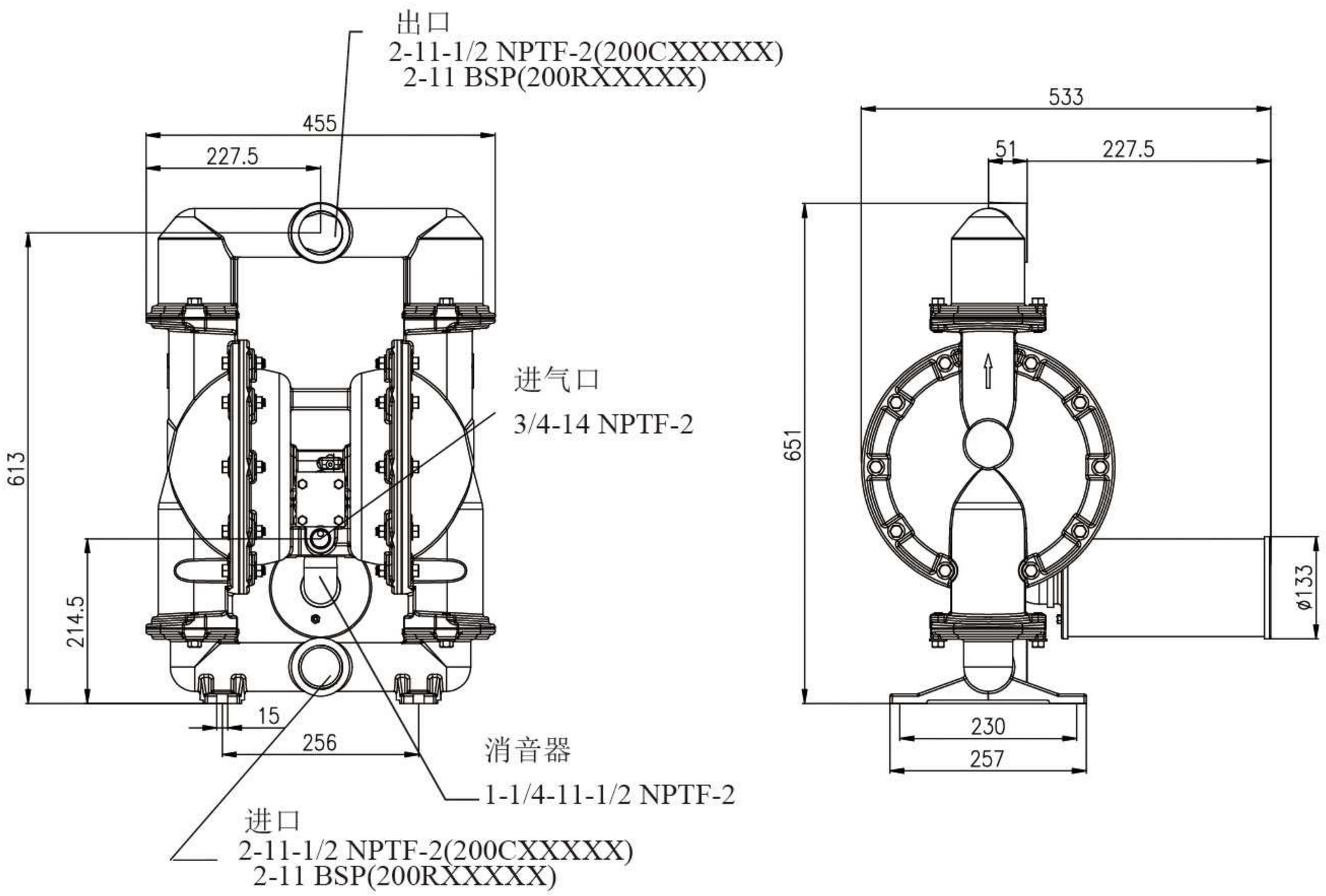


## 性能曲线

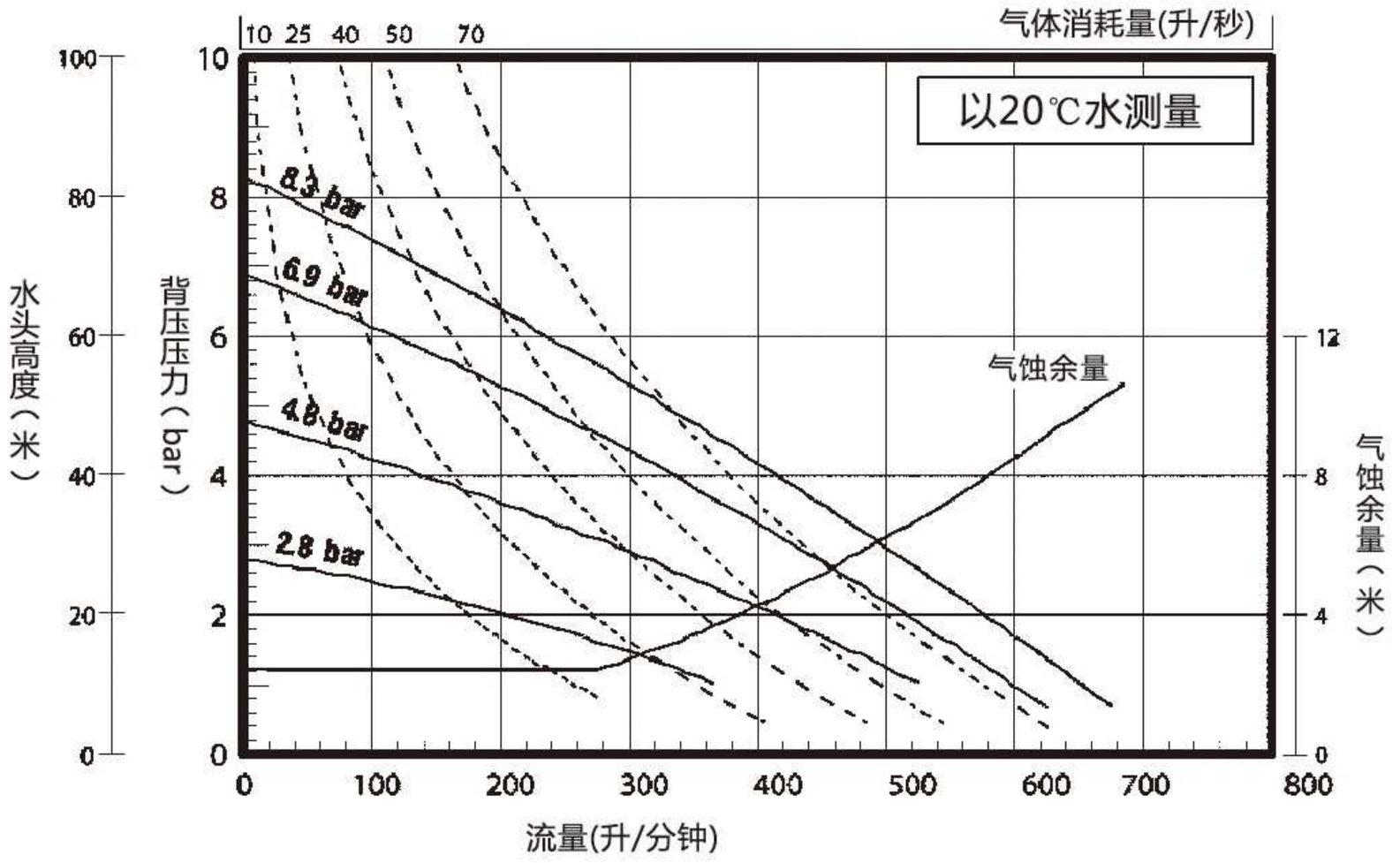

## 3 " 金属泵技术规格

| | |
|---|---|
| 比例： | 1:1 |
| 最大流量： | 897 L/Min. |
| 每次循环的排量 ： | 10 L |
| 进气口： | 3/4-14 N.P.T.F-1 |
| 流体进口： | 3-8 N.P.T.F. -2<br>Rp3 |
| 流体出口： | 3-8 N.P.T.F. -2<br>Rp3 |
| 最大工作压力： | 0.83 Mpa |
| 允许最大颗粒直径.： | 9.5 mm |
| 重量： | 45 Kg (300XAXXXX)<br>86.4 Kg (300XGXXXX)<br>92.7 Kg (300XZXXXX) |
| 最大干吸高度： | 5.4 m |
| 噪音级别： | MPa c.p.m db(A)<br>0.5 60 85.3 |



## 型号说明

| 300 | X | X | X | X | X | X | (H) |
|---|---|---|---|---|---|---|---|
| | **管口螺纹** | **流体盖/歧管材料** | **球座材料** | **球材料** | **隔膜材料** | **五金件材料** | **表示增压泵** |
| | C–NPTF-2 | A–铝 | A–铝 | B–丁腈橡胶 | B–丁腈橡胶 | C–碳钢 | |
| | R–BSP | G–不锈钢 | B–丁腈橡胶 | H–热塑性聚氨 | T–聚四氟乙烯/ | G–不锈钢 | |
| | Z–铸铁 | C–碳钢 | | 酯弹性体 | 三道橡胶 | | |
| | | G–316 不锈钢 | T–聚四氟乙烯 | | H–热塑性聚氨 | | |
| | | S–三道橡胶 | | | 酯弹性体 | | |
| | | H–热塑性聚氨 | | | S–三道橡胶 | | |
| | | 酯弹性体 | | | | | |
| | | Y–硬不锈钢 | | | | | |

## 尺寸数据

所示尺寸仅供参考，单位为毫米（mm)

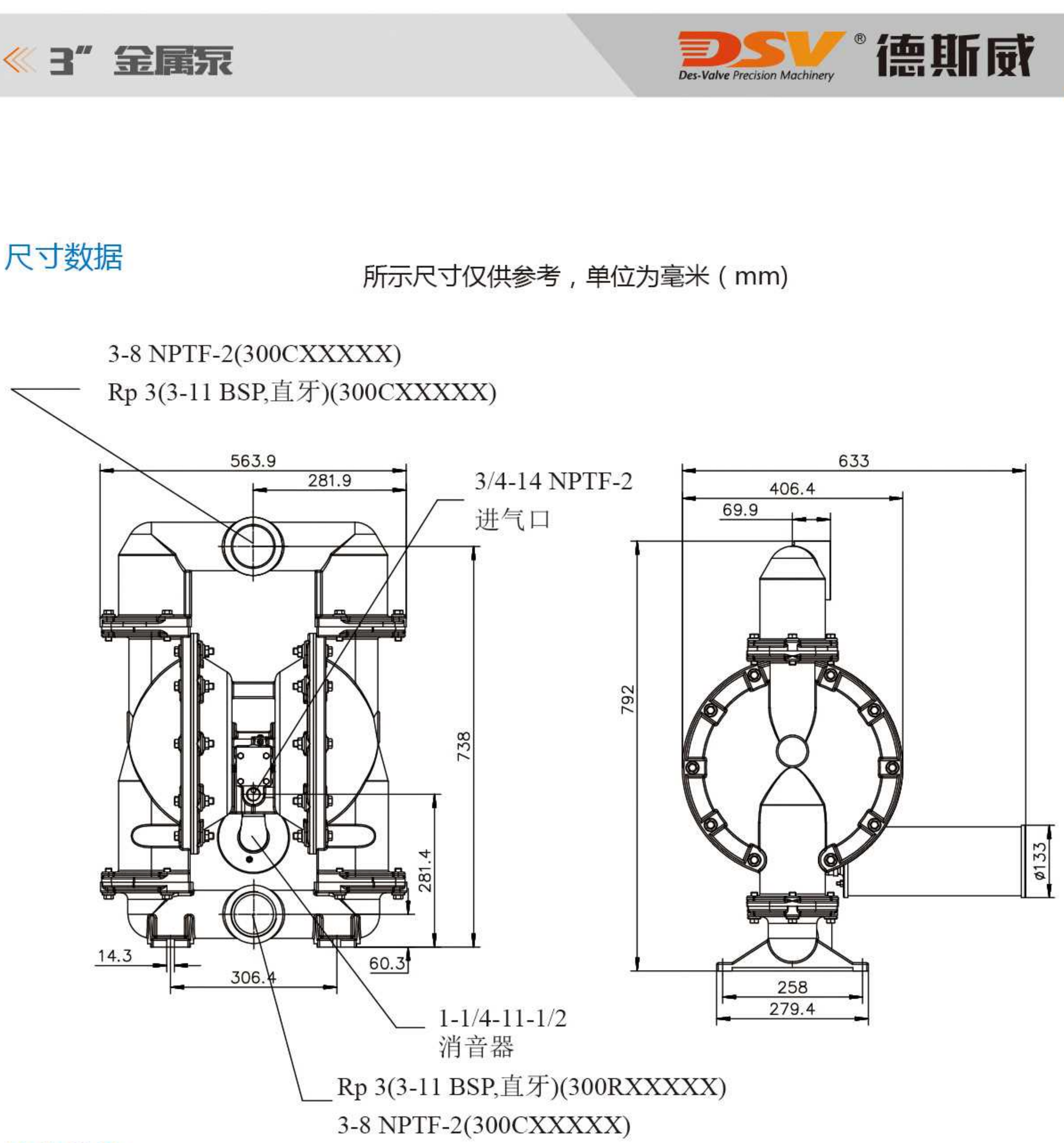


## 性能曲线

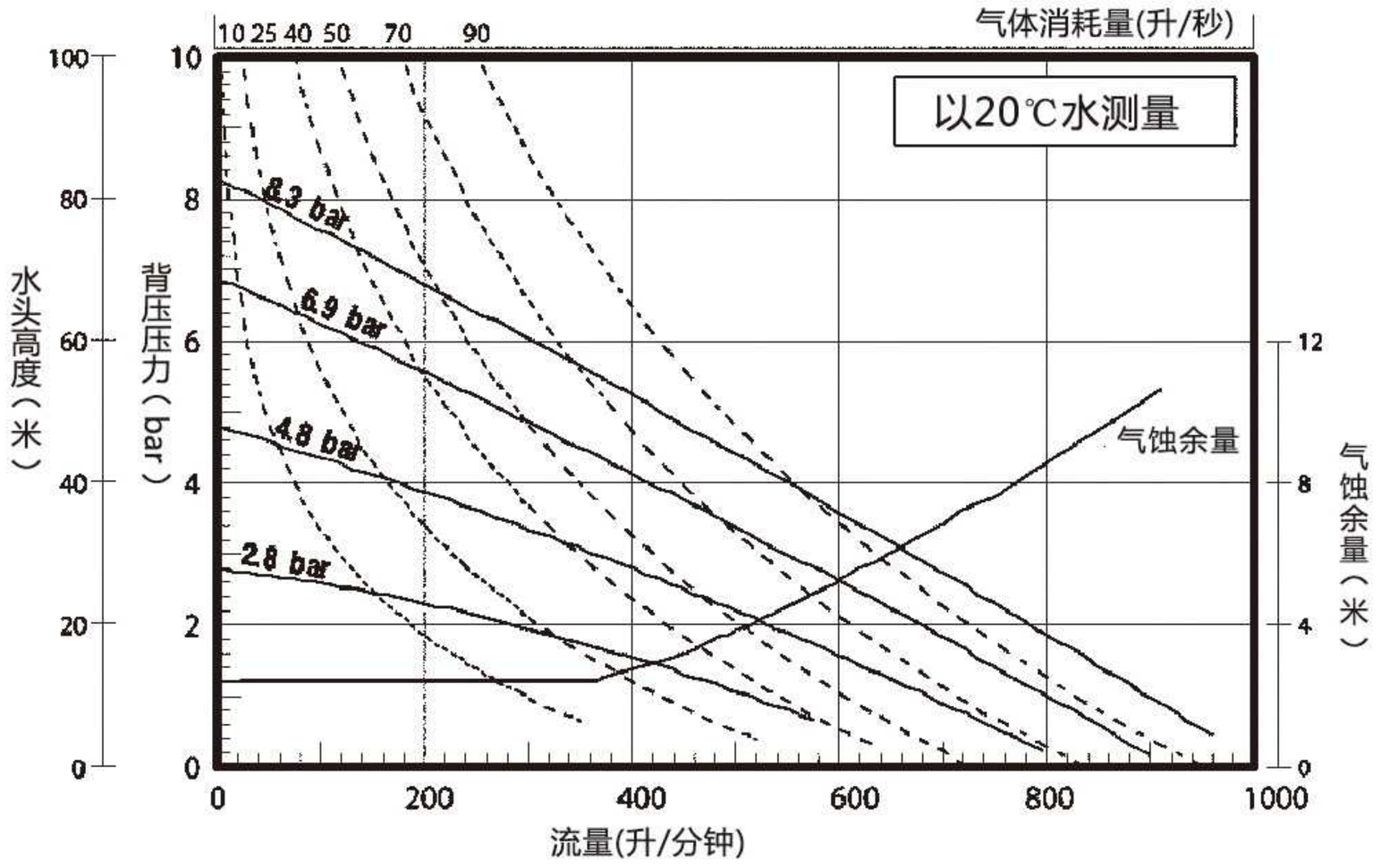

## 1-1/2 " 矿用气动泵技术规格　　BQG40-190/0.1

| | |
|---|---|
| 比例： | 1:1 |
| 最大流量： | 340.7 L/Min. |
| 每次循环的排量 ： | 2.42 L |
| 进气口： | 1/2-14 N.P.T.F-1 |
| 流体进口： | Rp1-1/2 |
| 流体出口： | Rp1-1/2 |
| 最大工作压力： | 0.75 Mpa |
| 允许最大颗粒直径.： | 6.4 mm |
| 重量： | 19.8 Kg |
| 最大干吸高度： | 5.8 m |
| 噪音级别： | MPa　c.p.m　db(A) |
| | 0.5　60　95 |





## 尺寸数据

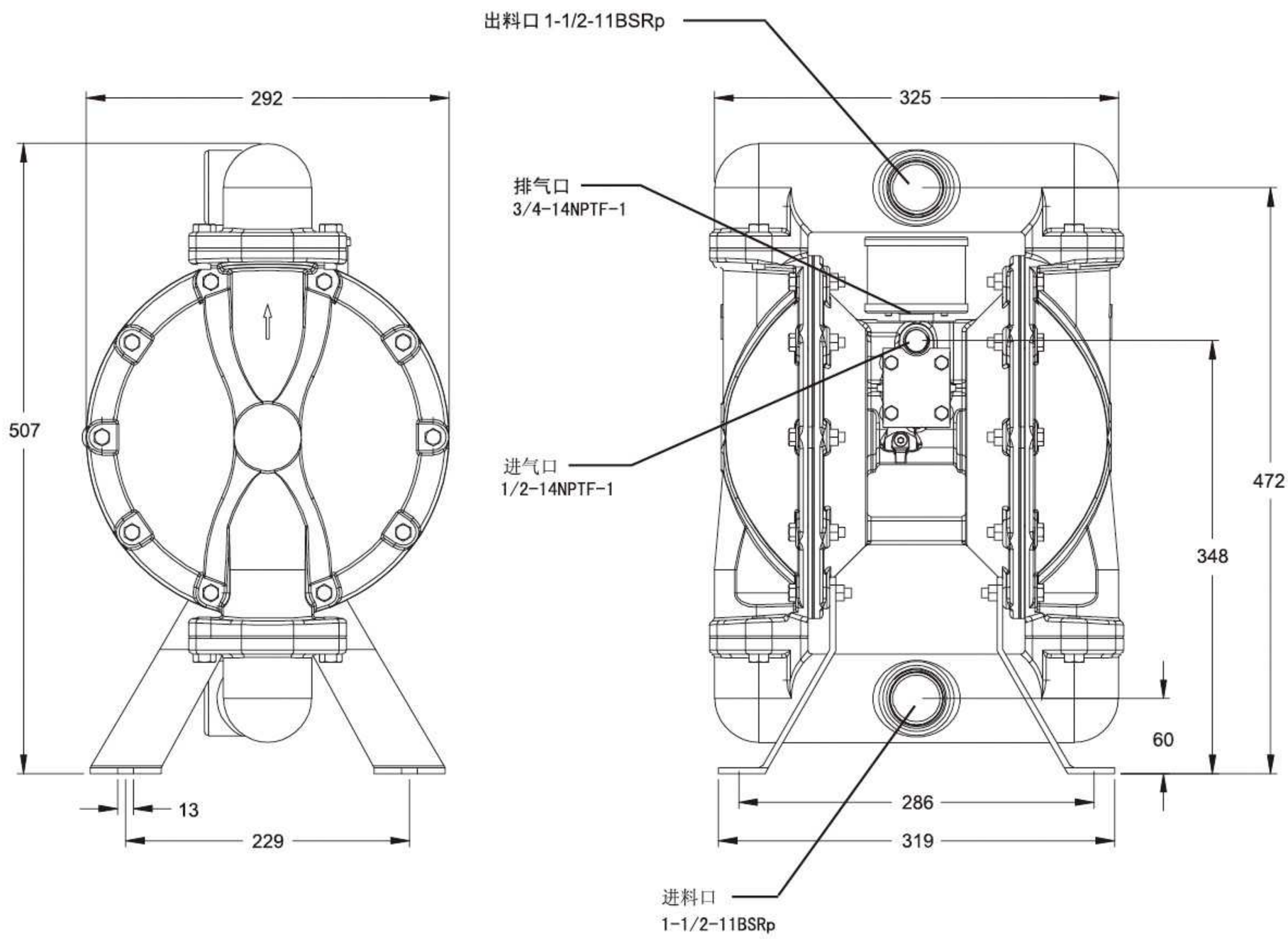

## 2 " 金属泵技术规格　　BQG50-370/0.1

| | | | |
|---|---|---|---|
| 比例： | 1:1 | | |
| 最大流量： | 651 L/Min. | | |
| 每次循环的排量 ： | 5.3 L | | |
| 进气口： | 3/4-14 N.P.T.F-1 | | |
| 流体进口： | Rp2 | | |
| 流体出口： | Rp2 | | |
| 最大工作压力： | 0.75 Mpa | | |
| 允许最大颗粒直径.： | 6.4 mm | | |
| 重量： | 27.8 Kg | | |
| 最大干吸高度： | 8.3 m | | |
| 噪音级别： | MPa | c.p.m | db(A) |
| | 0.5 | 60 | 95 |



## 尺寸数据

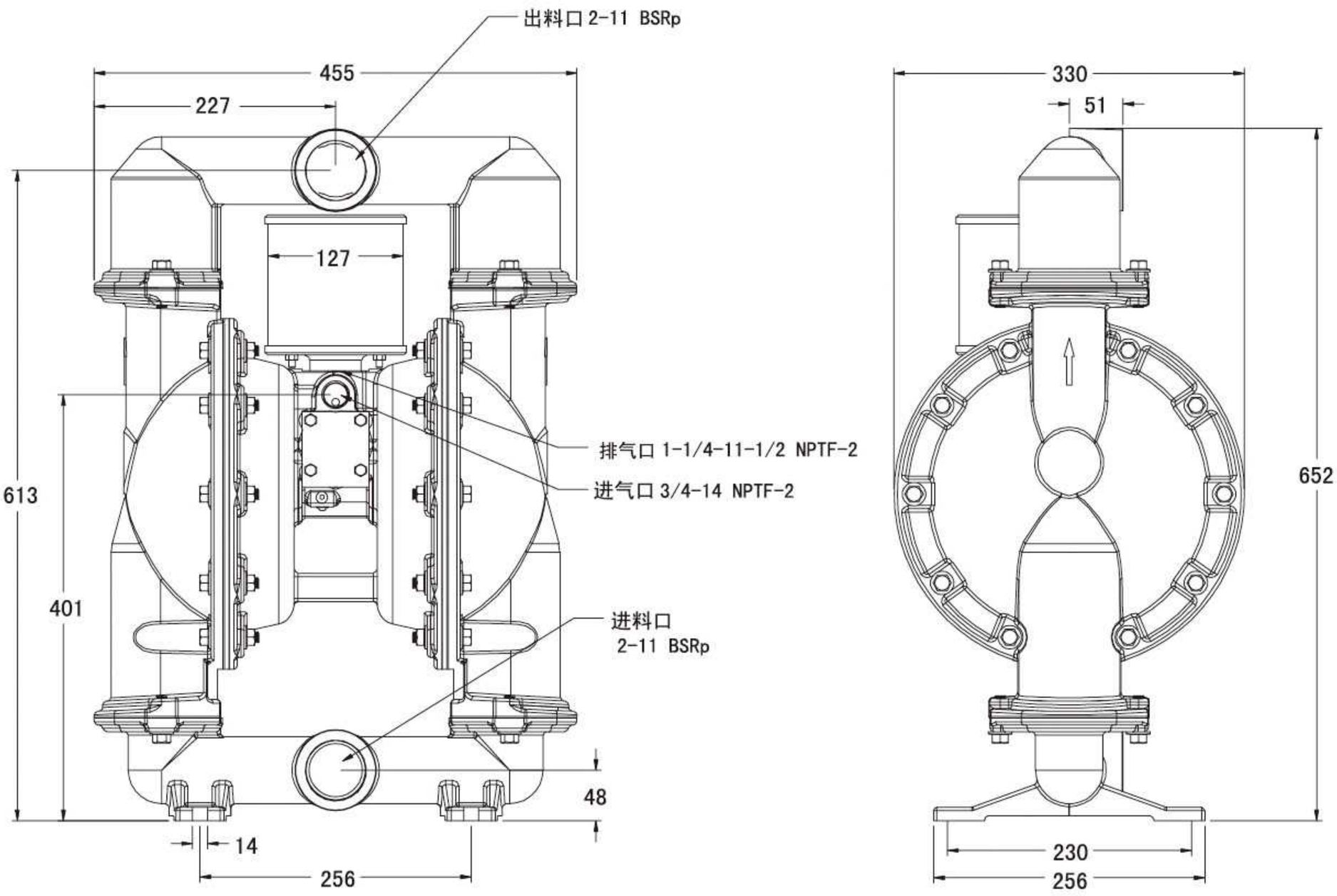

## 3＂金属泵技术规格　　BQG80-540/0.1

| | |
|---|---|
| 比例： | 1:1 |
| 最大流量： | 897 L/Min. |
| 每次循环的排量 ： | 10 L |
| 进气口： | 3/4-14 N.P.T.F-1 |
| 流体进口： | Rp3 |
| 流体出口： | Rp3 |
| 最大工作压力： | 0.75 Mpa |
| 允许最大颗粒直径.： | 9.5 mm |
| 重量： | 45 Kg |
| 最大干吸高度： | 5.4 m |
| 噪音级别： | MPa　c.p.m　db(A)<br>0.5　60　95 |





## 尺寸数据

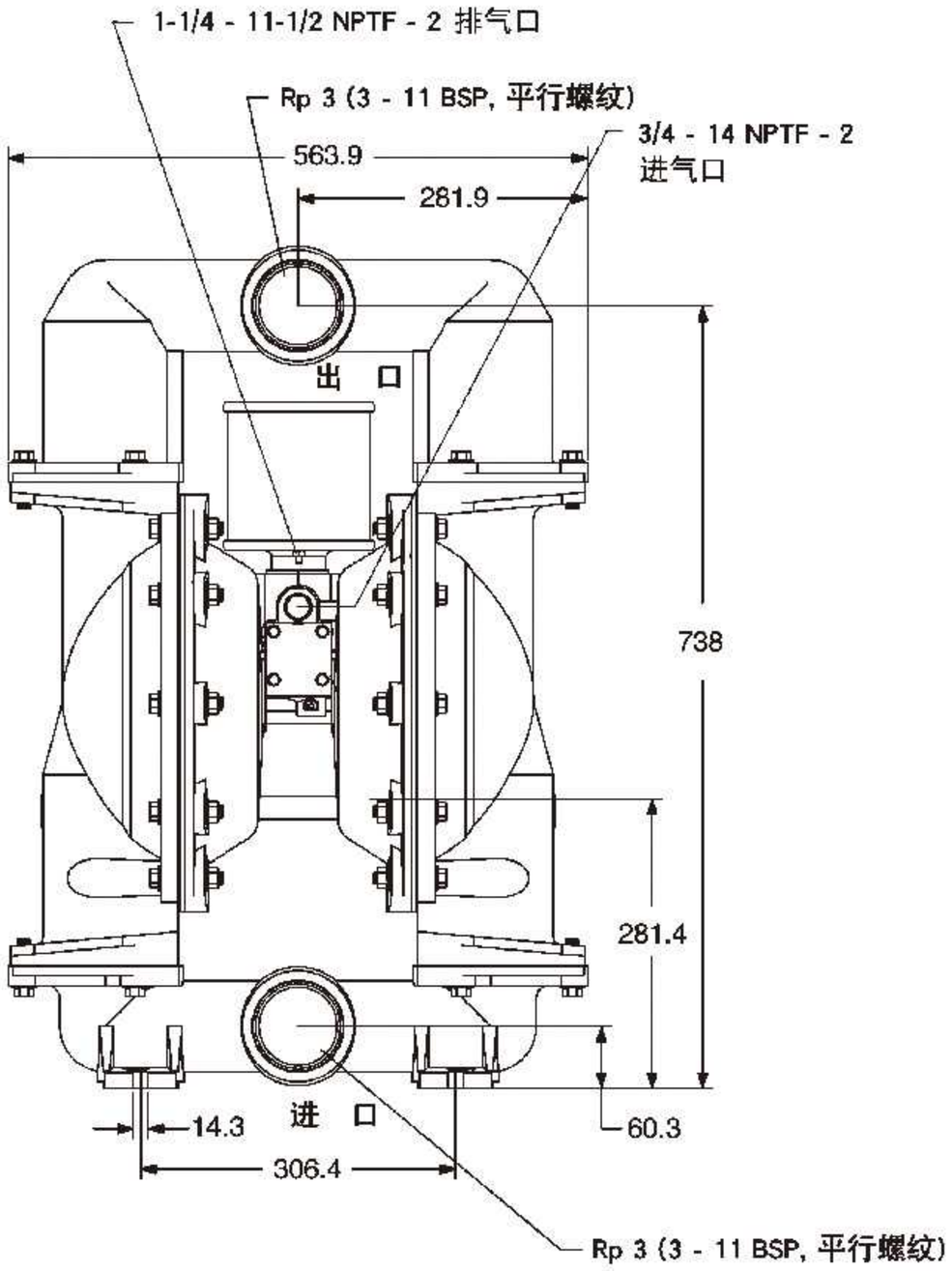


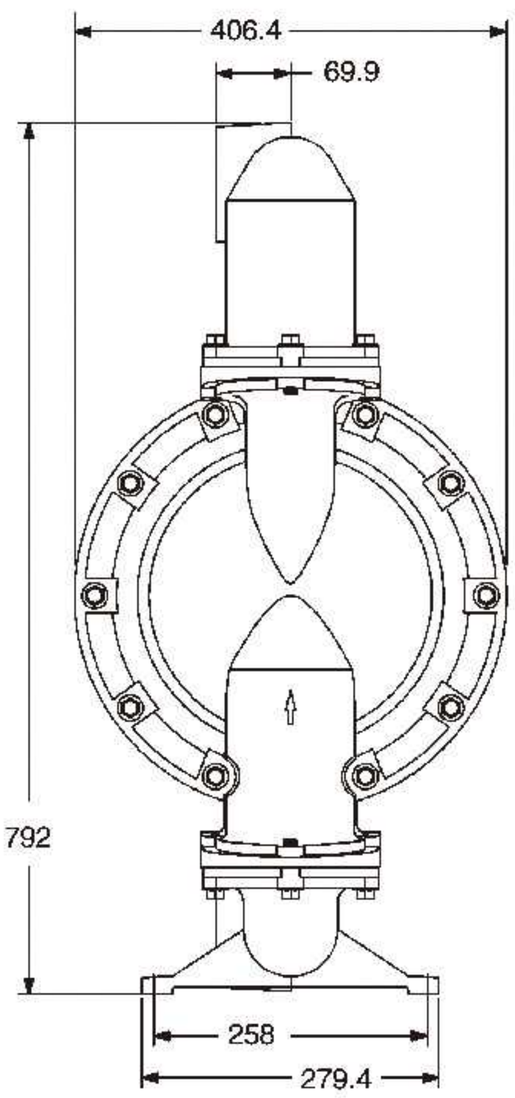



| 型号 | 1" | 1-1/2" | 2" | 3" |
|---|---|---|---|---|
| 最大流量（L/Min） | 80 | 160 | 333 | 433 |
| 最大使用气压（Mpa） | 0.6 | 0.6 | 0.6 | 0.6 |
| 流体进出口尺寸 | 1" | 1.5" | 2" | 3" |
| 马达体材料 | 铝 | 铝 | 铝 | 铝 |
| 歧管流体盖材料 | 铝<br>不锈钢<br>铸铁 | 铝<br>不锈钢<br>铸铁 | 铝<br>不锈钢<br>铸铁 | 铝<br>不锈钢<br>铸铁 |
| 重量(kg) | 7.9(100XAXXXXH)<br>13(100XGXXXXH)<br>13(100XZXXXXH) | 19.8(150XAXXXXH)<br>30.3(150XGXXXXH)<br>33.2(150XZXXXXH) | 27.8(200XAXXXXH)<br>55.5(200XGXXXXH)<br>55.3(200XZXXXXH) | 45(300XAXXXXH)<br>86.4(300XGXXXXH)<br>92.7(300XZXXXXH) |
| 允许最大颗粒直径(mm) | 3.2 | 6.4 | 6.4 | 9.5 |





## 1＂增压泵技术规格

| | | | | | | | | | | | |
|---|---|---|---|---|---|---|---|---|---|---|---|
| 启动压力(Mpa) | 0.08 | | | | | | | | | | |
| 供气压力 (Mpa) | 0.08 | 0.1 | 0.15 | 0.2 | 0.25 | 0.3 | 0.35 | 0.4 | 0.45 | 0.5 | 0.6 |
| 工作压力(Mpa) | 0.06 | 0.08 | 0.12 | 0.16 | 0.2 | 0.25 | 0.3 | 0.35 | 0.4 | 0.45 | 0.55 |
| 出口压力 (Mpa) | 0.15 | 0.195 | 0.28 | 0.34 | 0.46 | 0.58 | 0.66 | 0.76 | 0.86 | 0.9 | 1.08 |
| 流量 ($m^3$/h) | 13.3 | 1.3 | 2.1 | 2.9 | 3.4 | 3.8 | 4.2 | 4.4 | 4.5 | 4.6 | 4.8 |





## 1-1/2＂增压泵技术规格

| | | | | | | | | | | | |
|---|---|---|---|---|---|---|---|---|---|---|---|
| 启动压力(Mpa) | 0.07 | | | | | | | | | | |
| 供气压力 (Mpa) | 0.07 | 0.1 | 0.15 | 0.2 | 0.25 | 0.3 | 0.35 | 0.4 | 0.45 | 0.5 | 0.6 |
| 工作压力(Mpa) | 0.05 | 0.06 | 0.1 | 0.14 | 0.19 | 0.24 | 0.28 | 0.32 | 0.35 | 0.4 | 0.5 |
| 出口压力 (Mpa) | 0.12 | 0.18 | 0.28 | 0.38 | 0.48 | 0.58 | 0.68 | 0.77 | 0.8 | 0.94 | 1.1 |
| 流量 ($m^3$/h) | 1 | 1.5 | 3.8 | 4.8 | 5.9 | 6.8 | 7.5 | 8.7 | 9.3 | 9.5 | 10.8 |





## 2＂增压泵技术规格

| 启动压力(Mpa) | | | | | | 0.07 | | | | | |
|---|---|---|---|---|---|---|---|---|---|---|---|
| 供气压力 (Mpa) | 0.07 | 0.1 | 0.15 | 0.2 | 0.25 | 0.3 | 0.35 | 0.4 | 0.45 | 0.5 | 0.6 |
| 工作压力(Mpa) | 0.06 | 0.06 | 0.1 | 0.14 | 0.19 | 0.24 | 0.2 | 0.3 | 0.35 | 0.39 | 0.45 |
| 出口压力 (Mpa) | 0.13 | 0.18 | 0.28 | 0.36 | 0.44 | 0.58 | 0.68 | 0.78 | 0.88 | 0.96 | 1.1 |
| 流量 ($m^3$/h) | 2.3 | 3.5 | 6.6 | 8.4 | 11.3 | 14 | 15.1 | 16.7 | 17.7 | 18.7 | 20 |





## 3＂增压泵技术规格

| 启动压力(Mpa) | | | | | | 0.07 | | | | | |
|---|---|---|---|---|---|---|---|---|---|---|---|
| 供气压力 (Mpa) | 0.07 | 0.1 | 0.15 | 0.2 | 0.25 | 0.3 | 0.35 | 0.4 | 0.45 | 0.5 | 0.6 |
| 工作压力(Mpa) | 0.05 | 0.08 | 0.1 | 0.14 | 0.17 | 0.21 | 0.24 | 0.27 | 0.33 | 0.37 | 0.45 |
| 出口压力 (Mpa) | 0.1 | 0.18 | 0.28 | 0.4 | 0.48 | 0.58 | 0.68 | 0.76 | 0.8 | 0.94 | 1.1 |
| 流量 ($m^3$/h) | 0.1 | 4.6 | 8.4 | 12 | 15.3 | 17.5 | 19.7 | 21 | 23 | 24 | 26 |

**德斯威气动隔膜泵配件与其他品牌隔膜泵配件完全通用，欢迎咨询。**



隔 膜



消音器



球 座



“O”型圈



连 杆

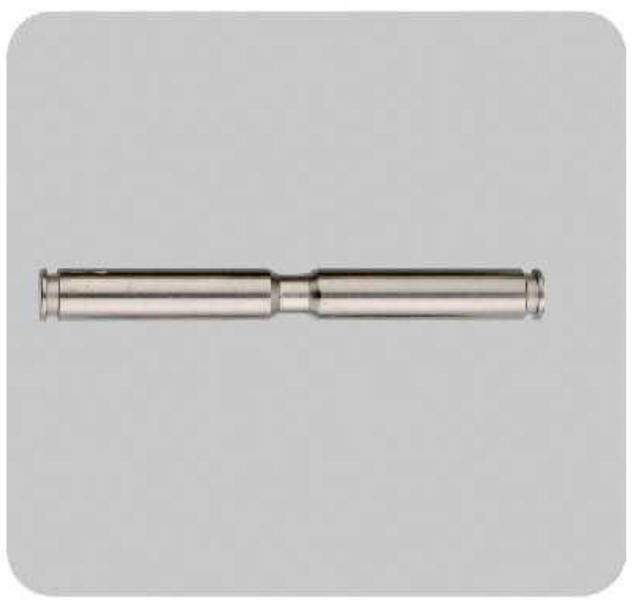

换向杆



球



滑 阀



套 筒

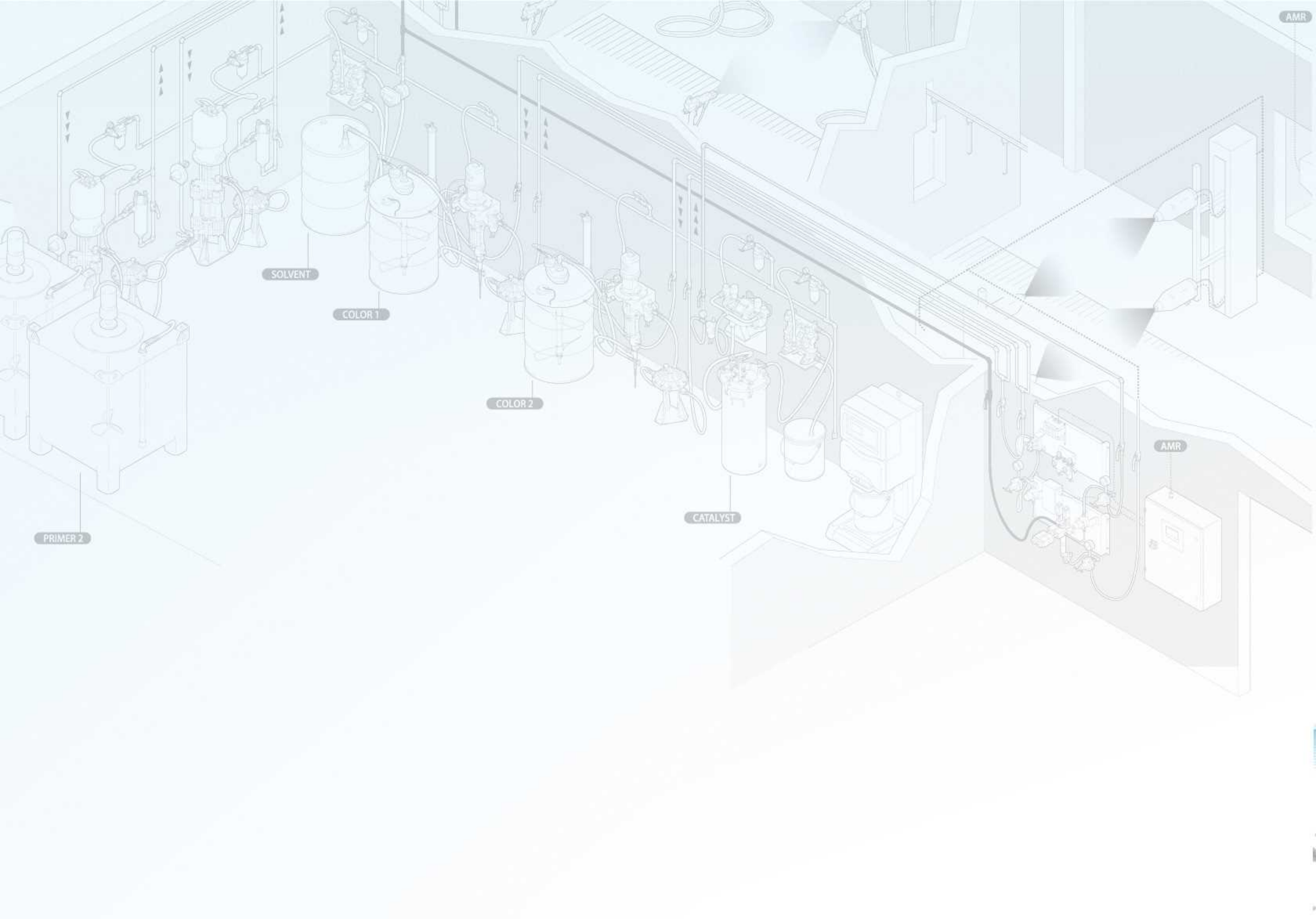


Des-Valve Precision Machinery

# 昆山德斯威精密机械有限公司

## Kunshan Des-Valve Precision Machinery Co., Ltd.

地 址：昆山经济技术开发区景德路28号3号楼　邮 编：215300
电 话：0512-57908019
传 真：0512-57908013
邮 箱：ksdsv_ye@126.com

技术查询官网：Http://www.ksdsv.com
诚信通网址：Http://ksdsvjx.1688.com

**180 2021 2866** 技术服务热线

扫一扫 关注德斯威官网